Montagehandleiding
C-294

Toestel	**C-294**
Datum montagehandleiding	**04-04-2022**

Beste klant van TnT Speeltoestellen,

Wij danken u voor het aanschaffen en installeren van een speeltoestel van TnT Speeltoestellen.
Wij waarderen het vertrouwen dat u in ons bedrijf heeft geplaatst en streven ernaar om uw vertrouwen meer dan waar te maken!

Dit is uw TnT speeltoestellen montagehandleiding.

Wij hebben deze handleiding specifiek voor het product ontworpen, waarop eveneens de toe te passen onderdelen zijn genoemd.

Ook vindt u het grondplan met de benodigde valruimte volgens norm NEN-EN1176-1 : 2017.

Bewaart u dit document bij uw logboek. Nogmaals willen wij u bedanken voor de aankoop van dit speeltoestel. Wij zien uit naar uw volgende speelproject.

Met vriendelijke groet, TnT Speeltoestellen

Copyright 2022 | TnT Speeltoestellen

Inhoudsopgave

Aanzichten 3D 2
Onderdelenlijst 3
Veiligheidsruimtes 5
Zijaanzichten 6
Plattegrond palenplan 7
Onderdeel handleidingen 9
- **Staander 340cm** 10
- **Staander 350cm** 12
- **Staander 320cm** 14
- **Vloer driehoek (vloer_driehoek)** 16
- **Vloer vierkant (vloer_vierkant)** 19
- **Wiel ladder (brug_klimrek_6)** 22
- **Ringladder lang (brug_klimrek_3)** 32
- **Klimnet (klimnet)** 42
- **Botten brug lang (brug_elementen_lang)** 52
- **Metalen hekje (metalen_hekje)** 56
- **Opgang doppen (opgang_doppen_120cm)** 58
- **Opgang slang (b-klimmer_120cm)** 62
- **Opgang wikkel (opgang_wikkel_150cm)** 66
- **Glijstang (glijstang_150cm)** 70
- **Glijstang (glijstang_120cm)** 74
- **Glijbaan kunststof recht (glijbaan_enkel_recht_150cm)** 78
- **Tussenstepje 37cm breed (tussenstepje_37cm_breed)** 87

Aanzichten 3D

Aanzicht 1

Aanzicht 2

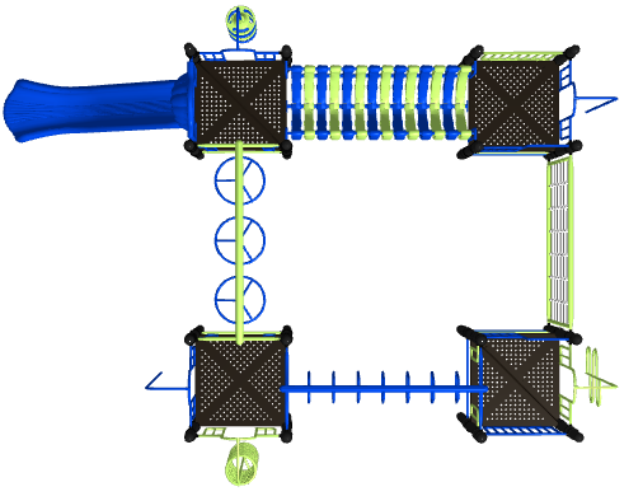

Aanzicht 3

Onderdelenlijst

10x Staander 350cm 350x11,5cm 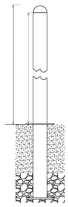	**2x** Staander 340cm 340x11,5cm 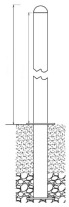	**4x** Staander 320cm 320x11,5cm 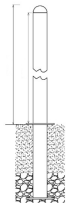	**2x** Bone brug hekje 1 paar 105x35cm 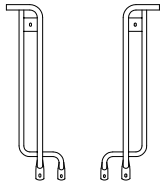
1x Bone brug 233cm 233x101cm 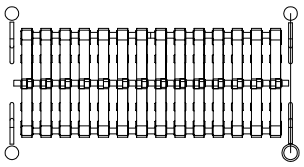	**1x** Ring ladder 233cm 233x101cm 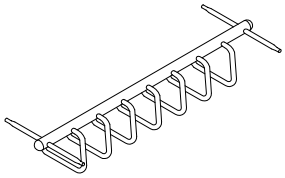	**1x** Wiel ladder 233cm 233x101cm 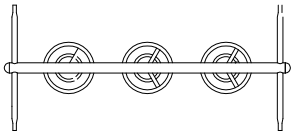	**4x** Handgrepen per 2 stuks 107x18cm 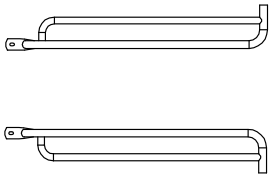
4x Stang onder ladder Ø3,2x101cm 	**68x** Afdekdop M10 M10 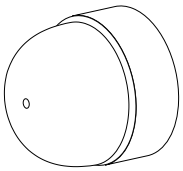	**1x** Klimnet 233cm 218x200cm 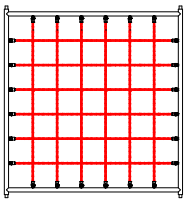	**2x** Hek voor klimnet metaal 157x53cm 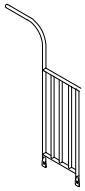
2x Stangenopgang 120cm 3,2x101 (stang 2x) 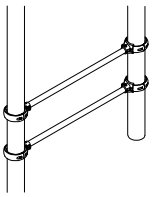	**4x** Driehoeksvloer 116,5x116,5x157cm 117x117x157cm 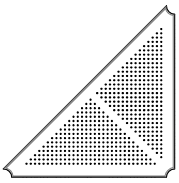	**1x** 120cm Glijstang 332x42 	**2x** Hekje tbv glijstang 152x101cm 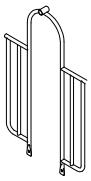
1x 150cm Glijstang 362x42cm 	**4x** Hoekje 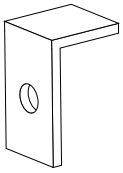	**3x** Hekje tbv: B, Pod en Curly Climber 152x101cm 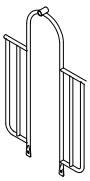	**1x** 120cm Pod climber 332x71cm 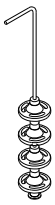

Copyright 2022 | TnT Speeltoestellen

Onderdelenlijst (vervolgd)

1x 120cm B climber

332x44cm

1x Glijbaan paneel

118x92x29cm

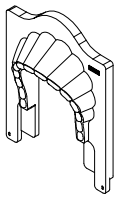

1x 150cm glijbaan recht

307x82x57cm

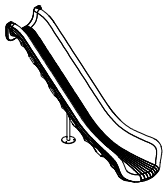

1x Glijbaanvoet midden 150cm

132x16x12cm

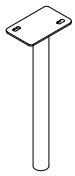

1x Glijbaanvoet voorkant

30x15cm

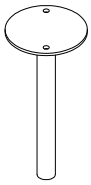

1x 30 cm tussenstap driehoeksvloer

147x33x16cm

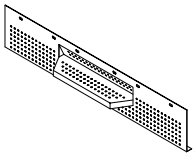

1x 150cm Curly climber

364x67cm

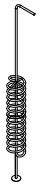

2x Balustrade metaal

105x101cm

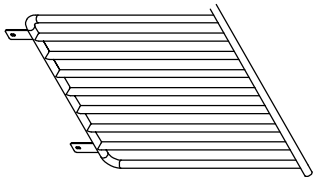

2x Vloer vierkant 116,5×116,5

117x117cm

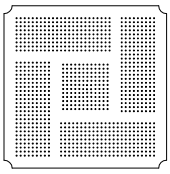

Veiligheidsruimtes

Geachte klant,

Zorg er altijd voor dat alle veiligheidsruimtes zoals aangegeven in ieder geval gehaald worden, dit zijn de minimale vereiste ruimtes voor een veilig gebruik van het speeltoestel.

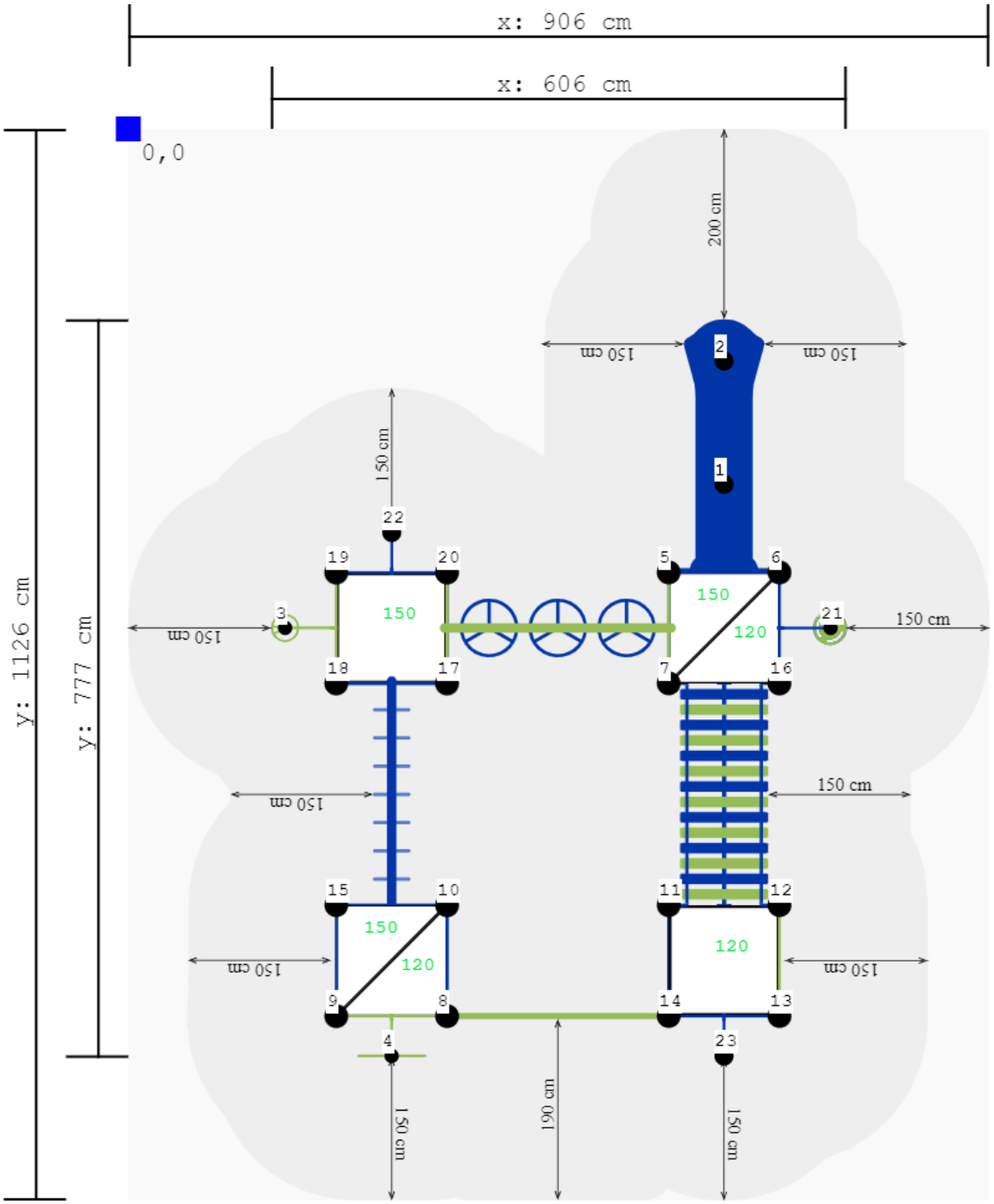

Veiligheidsruimtes

Zijaanzichten

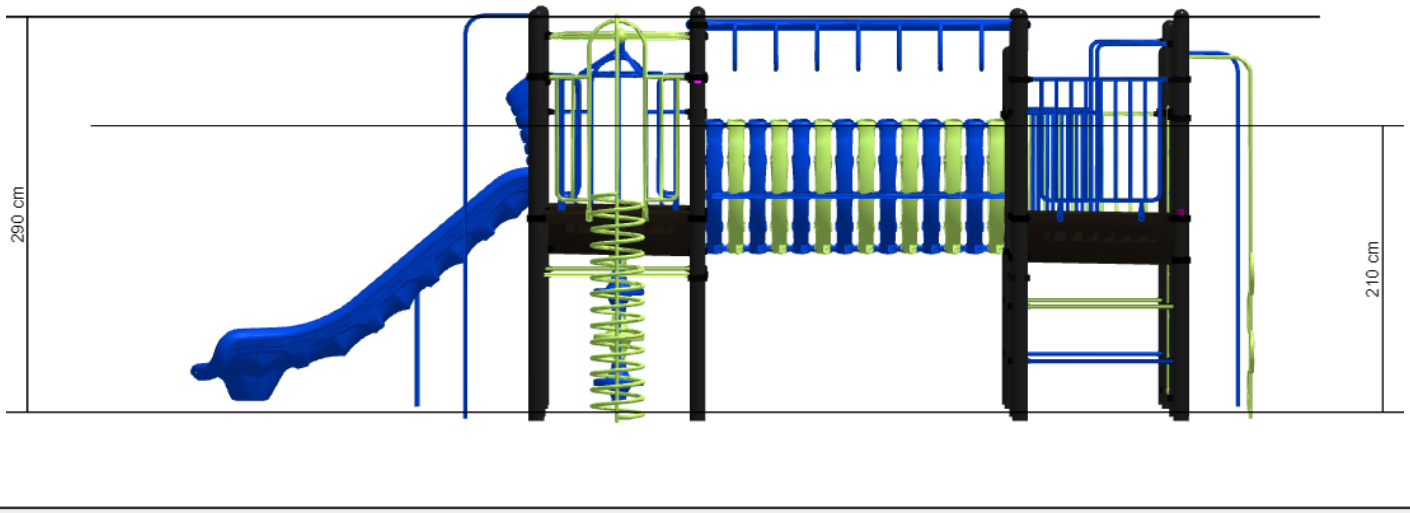

Aanzicht 1

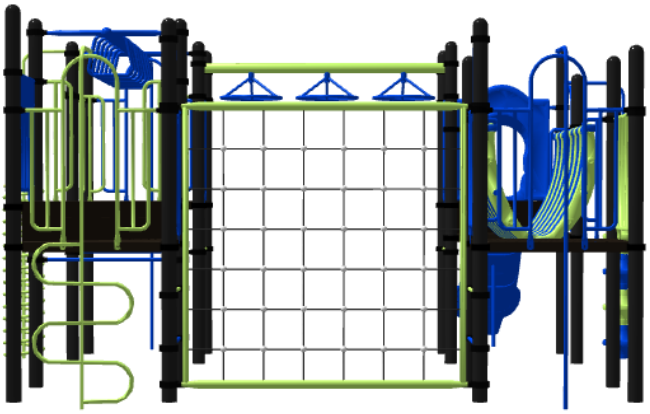

Aanzicht 2

Plattegrond palenplan

U kunt van deze tekening niet afmeten!

Voor de betonfundatie heeft u 37,5 kg snelbeton per staander nodig.

Voor de overige onderdelen (Glijstangen, Climbers, Glijbaan voeten) 25 kg snelbeton.

Houdt u er rekening mee dat de betonfundatie minimaal 400mm onder het maaiveld blijft, zoals op de tekening afgebeeld.

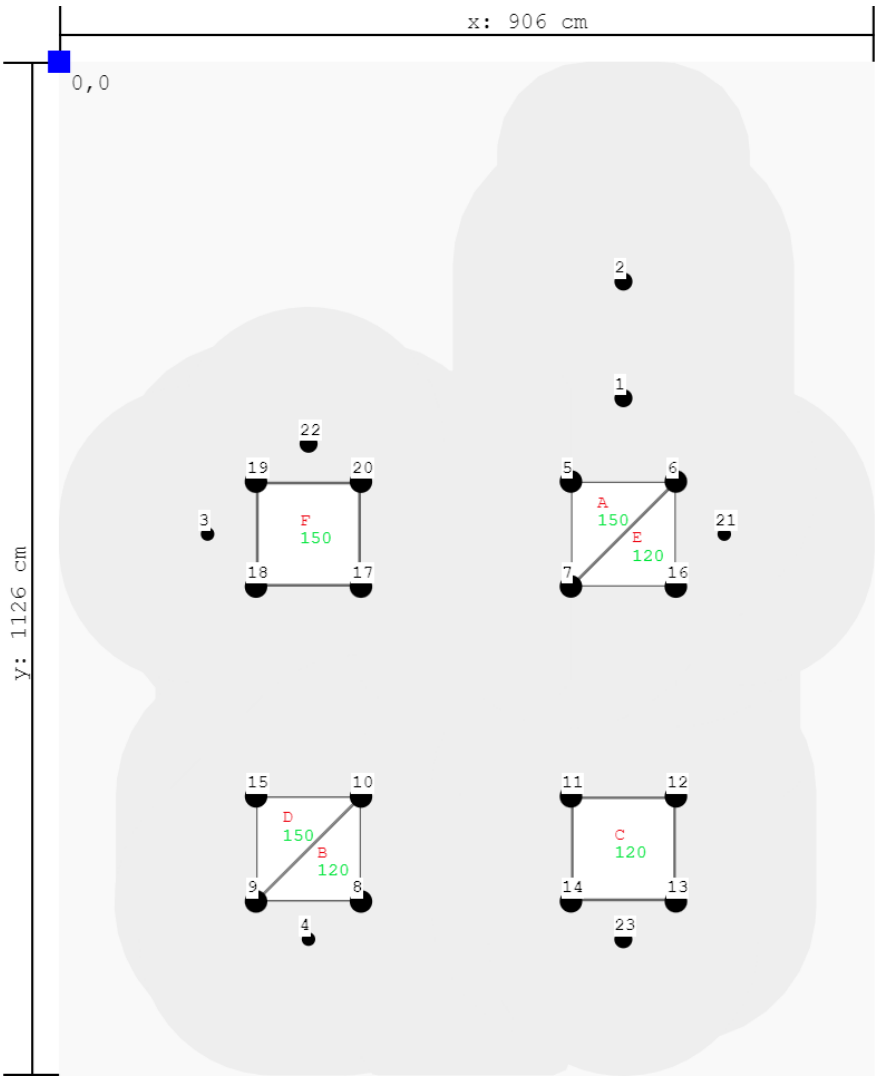

Plattegrond palenplan

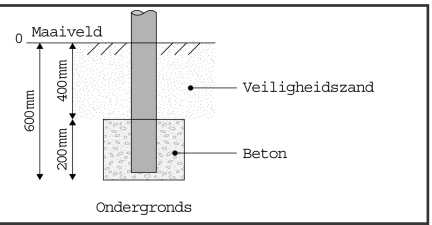

Fundering

Staanders

Label	X (cm)	Y (cm)	Hoogte
1	627	374	0 cm
2	627	245	0 cm
3	165	525	0 cm
4	277	974	0 cm
5	569	467	350 cm
6	685	467	350 cm
7	569	583	350 cm
8	336	933	340 cm
9	219	933	350 cm
10	336	816	350 cm
11	569	816	320 cm
12	685	816	320 cm
13	685	933	320 cm
14	569	933	340 cm
15	219	816	350 cm
16	685	583	320 cm
17	336	583	350 cm
18	219	583	350 cm
19	219	467	350 cm
20	336	467	350 cm
21	739	525	0 cm
22	277	425	0 cm
23	627	975	0 cm

Vloeren

Label	Hoogte
A	150 cm
B	120 cm
C	120 cm
D	150 cm
E	120 cm
F	150 cm

Copyright 2022 | TnT Speeltoestellen

Onderdeel handleidingen

Op de volgende pagina's van dit document vindt u alle individuele onderdelen met bijbehorende technische tekeningen en eventuele montage instructies.

Staander 340cm

Hoofdafmetingen: 340x11,5cm

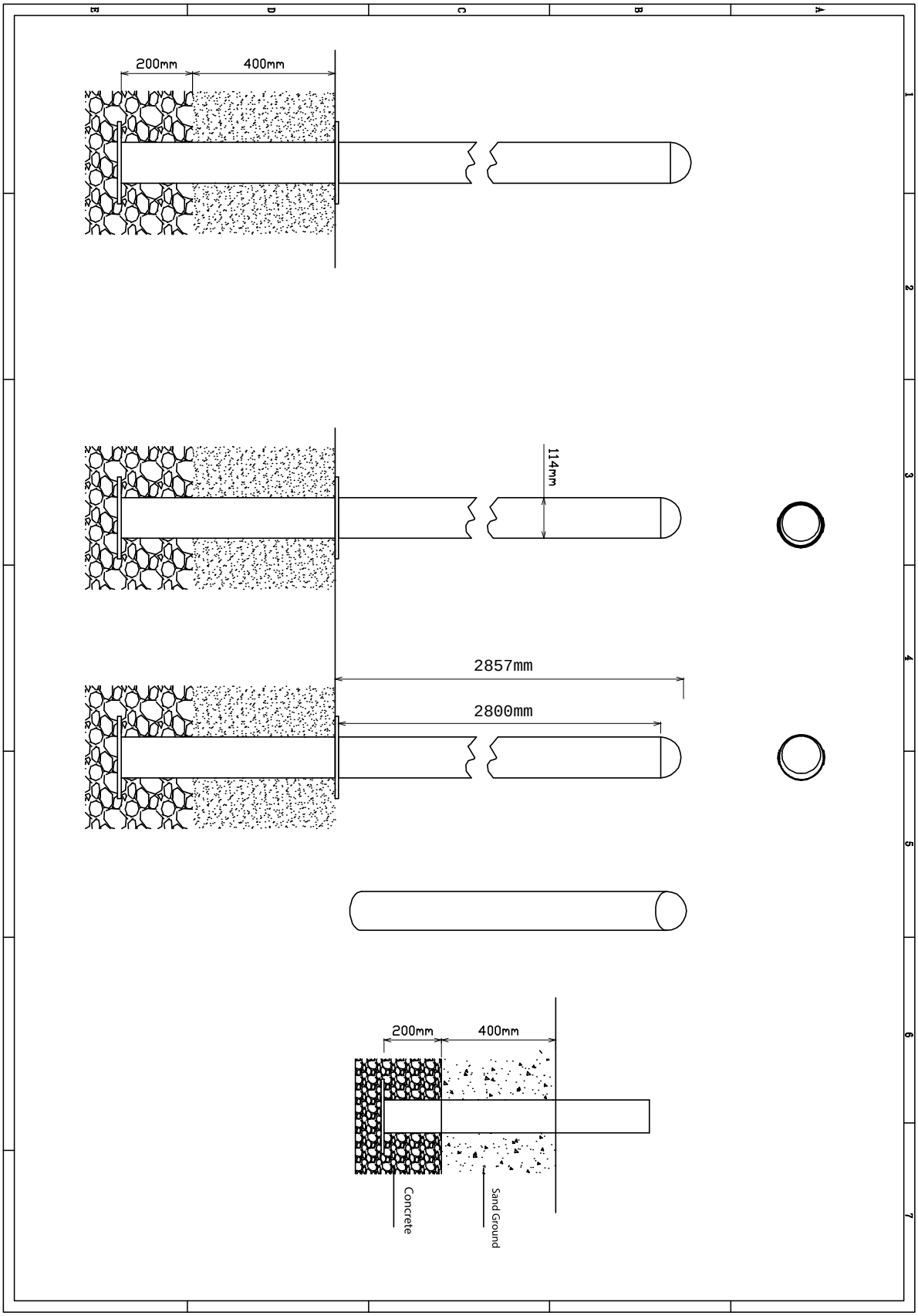

Staander

STAP 1 van 1

Omschrijving: Paalkap losdraaien en opnieuw bevestigen met loctite op het draadeind

1 st. Loctite

1

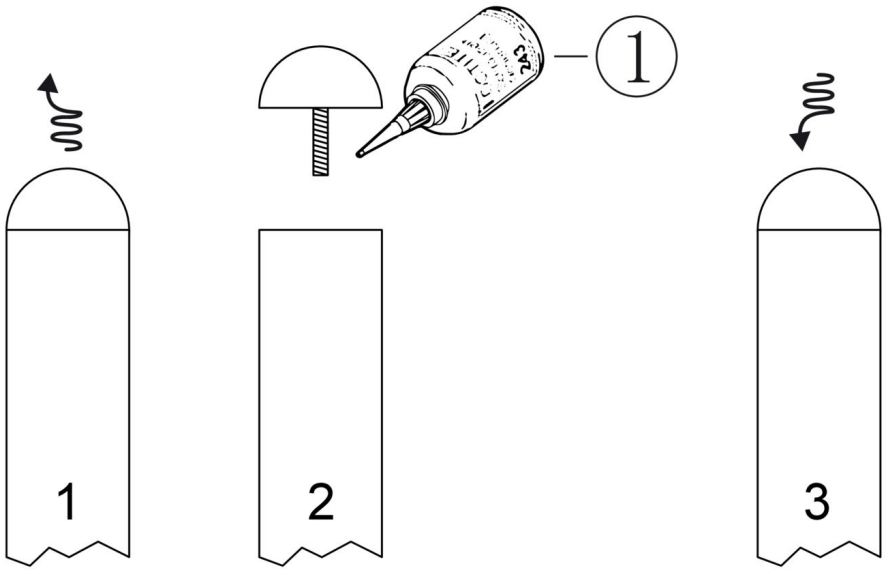

Bevestigings materiaal is per zakje verpakt en bovenstaande afbeelding zit in het zakje

Staander 350cm

Hoofdafmetingen: 350x11,5cm

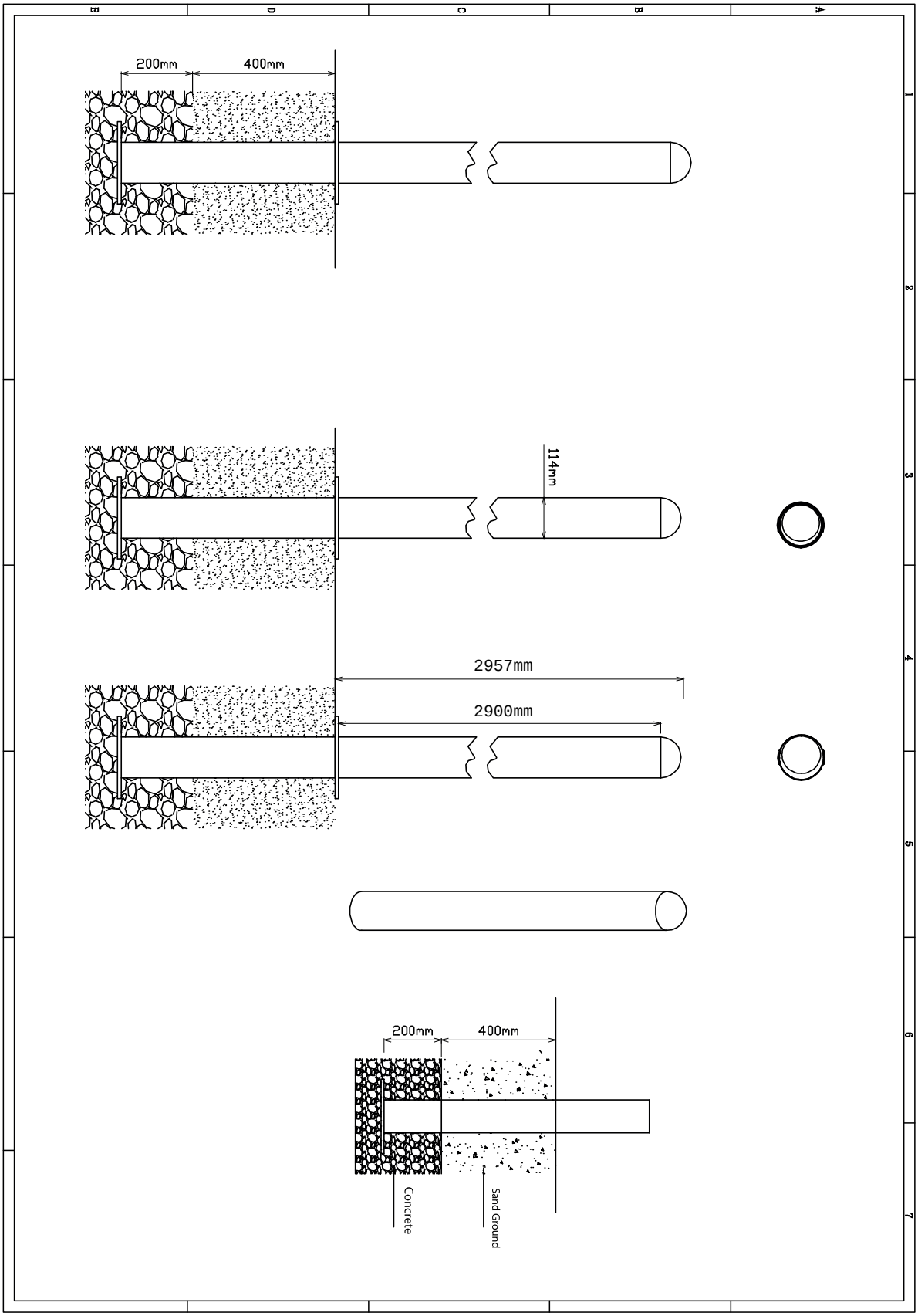

Staander

STAP 1 van 1

Omschrijving: Paalkap losdraaien en opnieuw bevestigen met loctite op het draadeind

1 st. Loctite

1

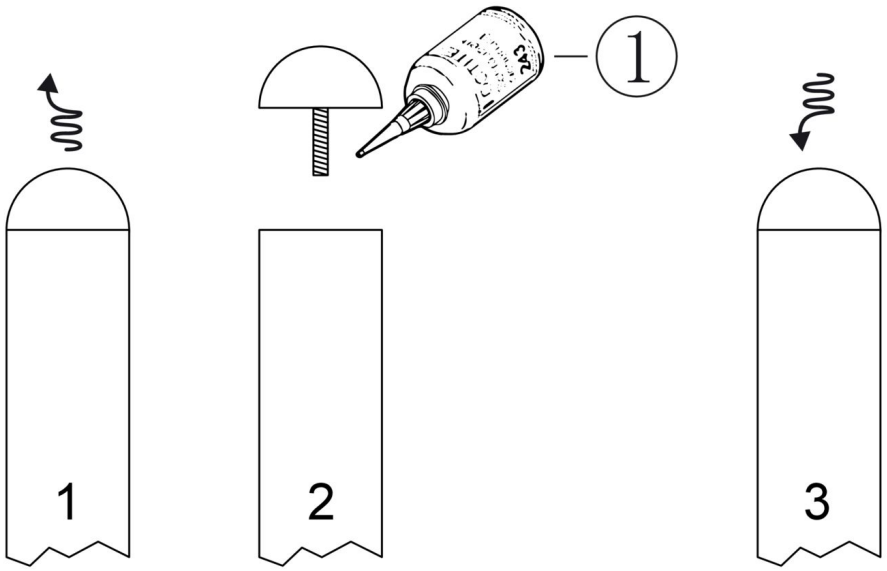

Bevestigings materiaal is per zakje verpakt en bovenstaande afbeelding zit in het zakje

Staander 320cm

Hoofdafmetingen: 320x11,5cm

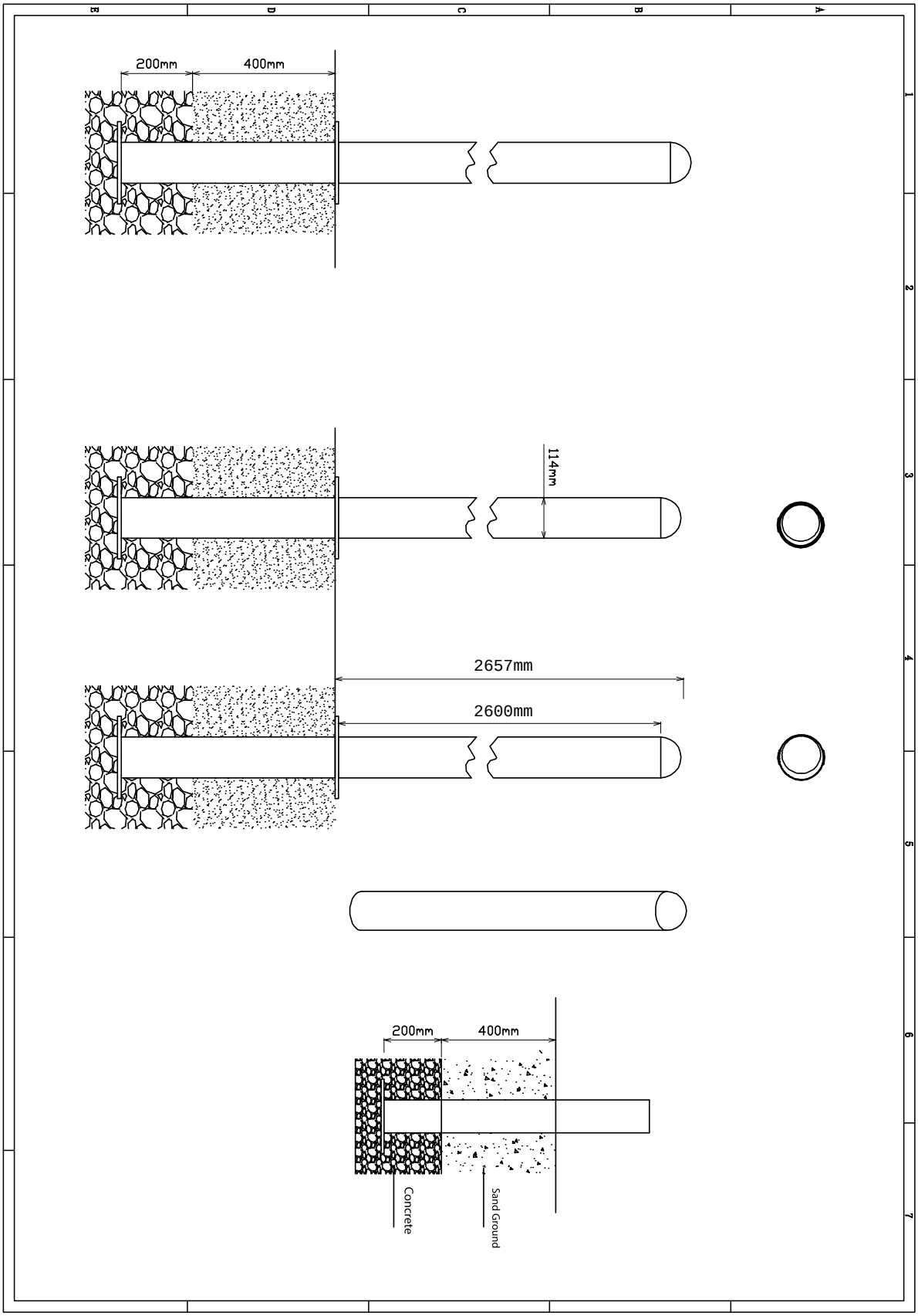

Staander

STAP 1 van 1

Omschrijving: Paalkap losdraaien en opnieuw bevestigen met loctite op het draadeind

1 st. Loctite

1

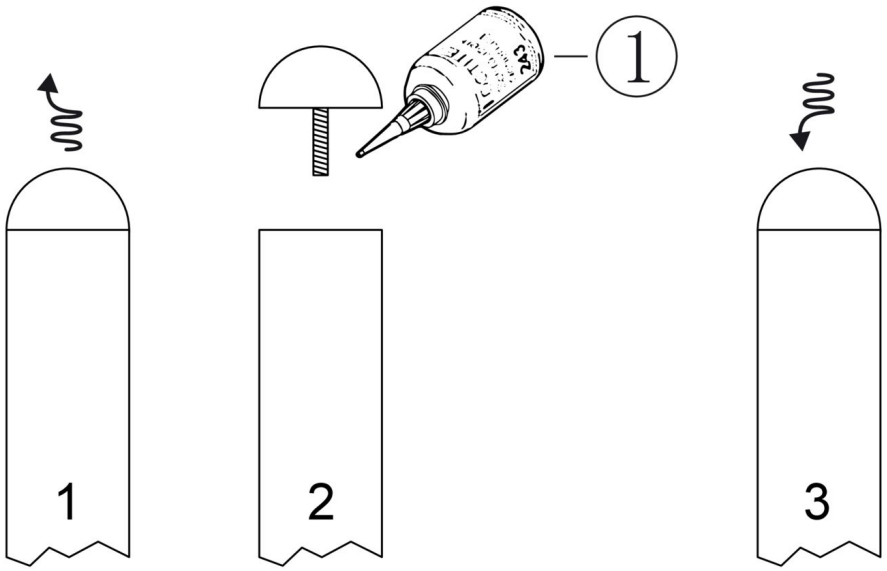

Bevestigings materiaal is per zakje verpakt en bovenstaande afbeelding zit in het zakje

Driehoeksvloer 116,5×116,5x157cm

Hoofdafmetingen: 117x117x157cm

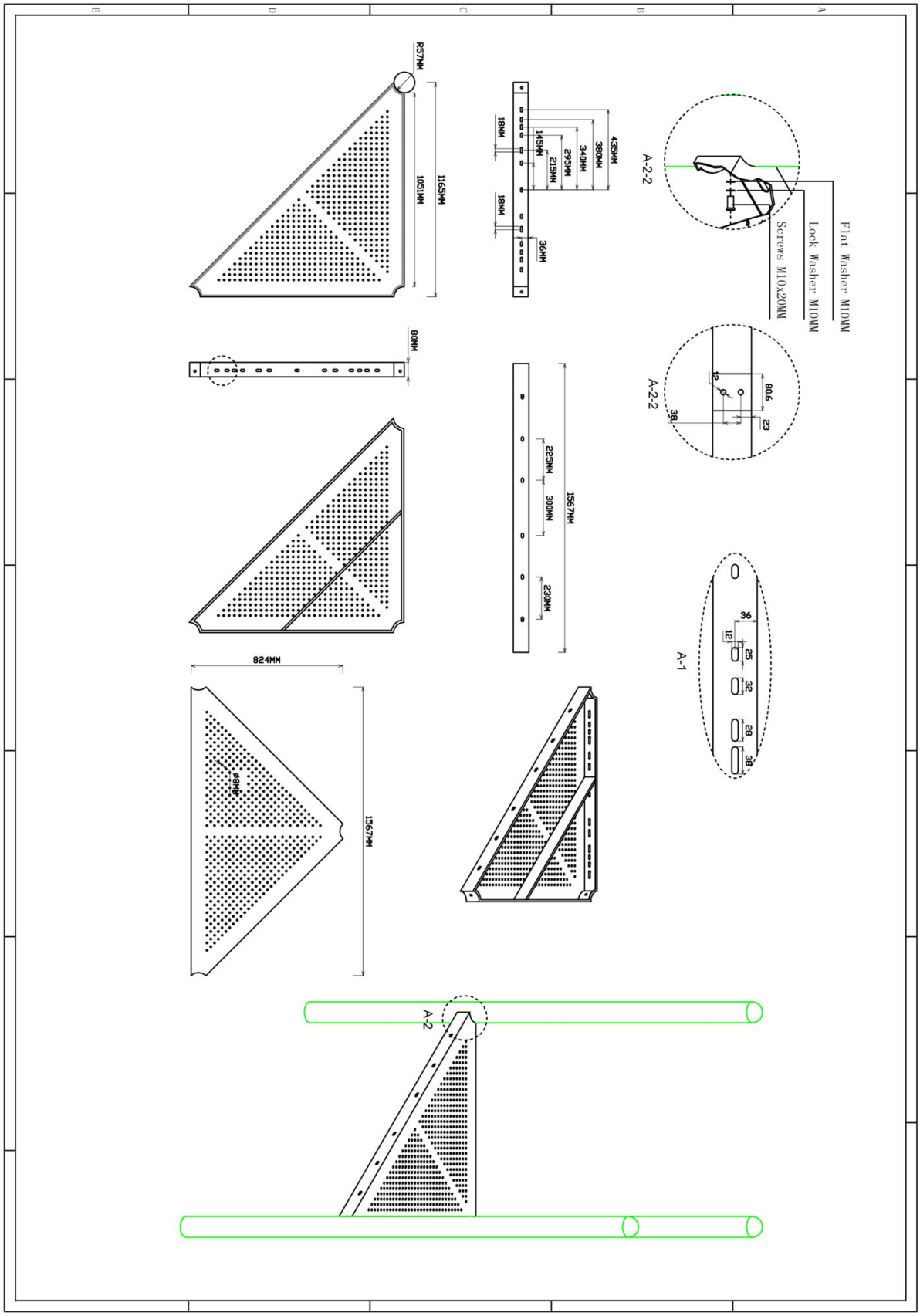

Driehoeksvloer 116,5×116,5x157cm

STAP 1 van 2

Omschrijving: Bevestiging tussen de vloer en staander

1 st. Driehoeksvloer 116,5x116,5x157cm	**3 st.** Torx M10X30	**3 st.** Veerring M10	**3 st.** Ring M10 (middel)
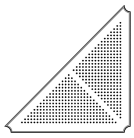	1 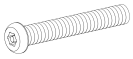	2 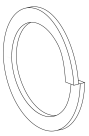	3 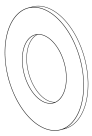

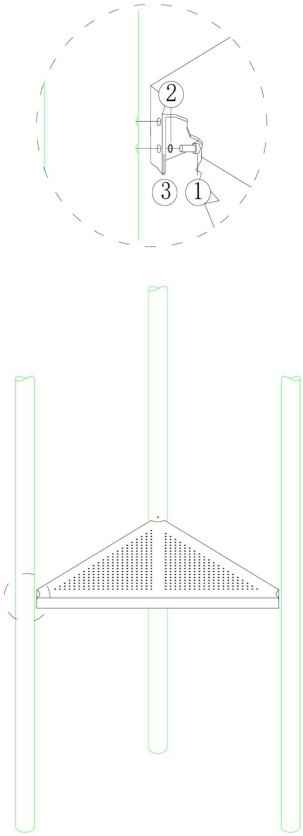

Bevestigings materiaal is per zakje verpakt en bovenstaande afbeelding zit in het zakje

Driehoeksvloer 116,5×116,5x157cm

STAP 2 van 2

Omschrijving: De strips op lengte maken met de slijptol of kniptang. Vervolgens aan de binnenkant van de vloeren vast kitten zodat de gaten afgedekt zijn. Er mag geen vingerbeknelling aanwezig zijn

3 st. Vloerstrip	**1 st.** Kitspuit
1	2

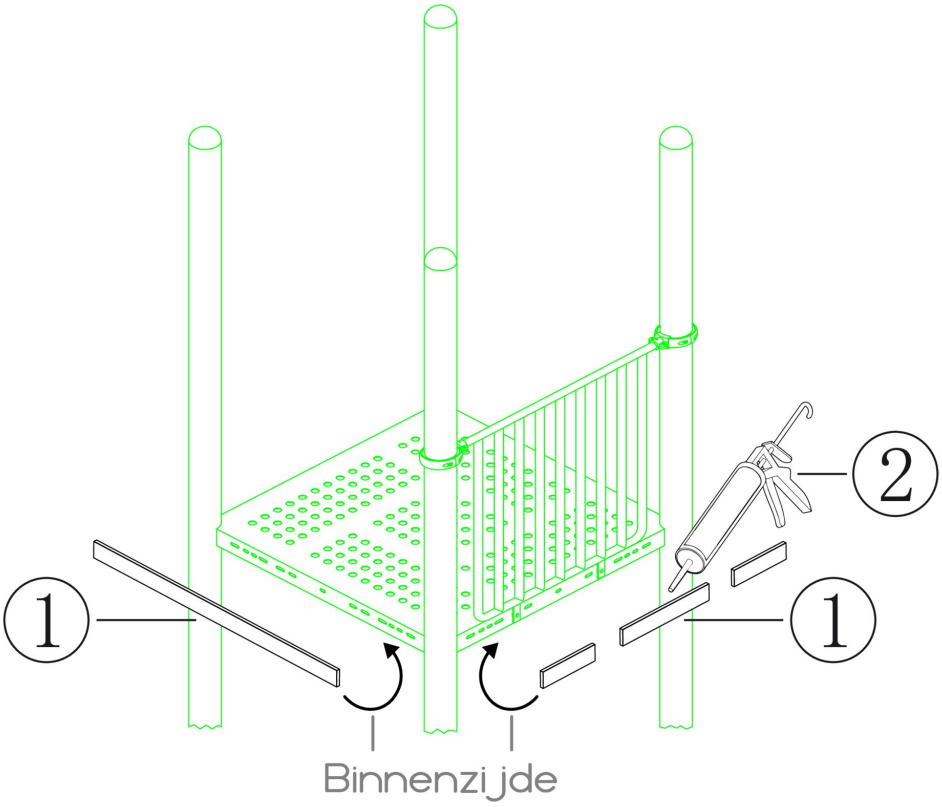

Bevestigings materiaal is per zakje verpakt en bovenstaande afbeelding zit in het zakje

Vloer vierkant 116,5×116,5

Hoofdafmetingen: 117x117cm

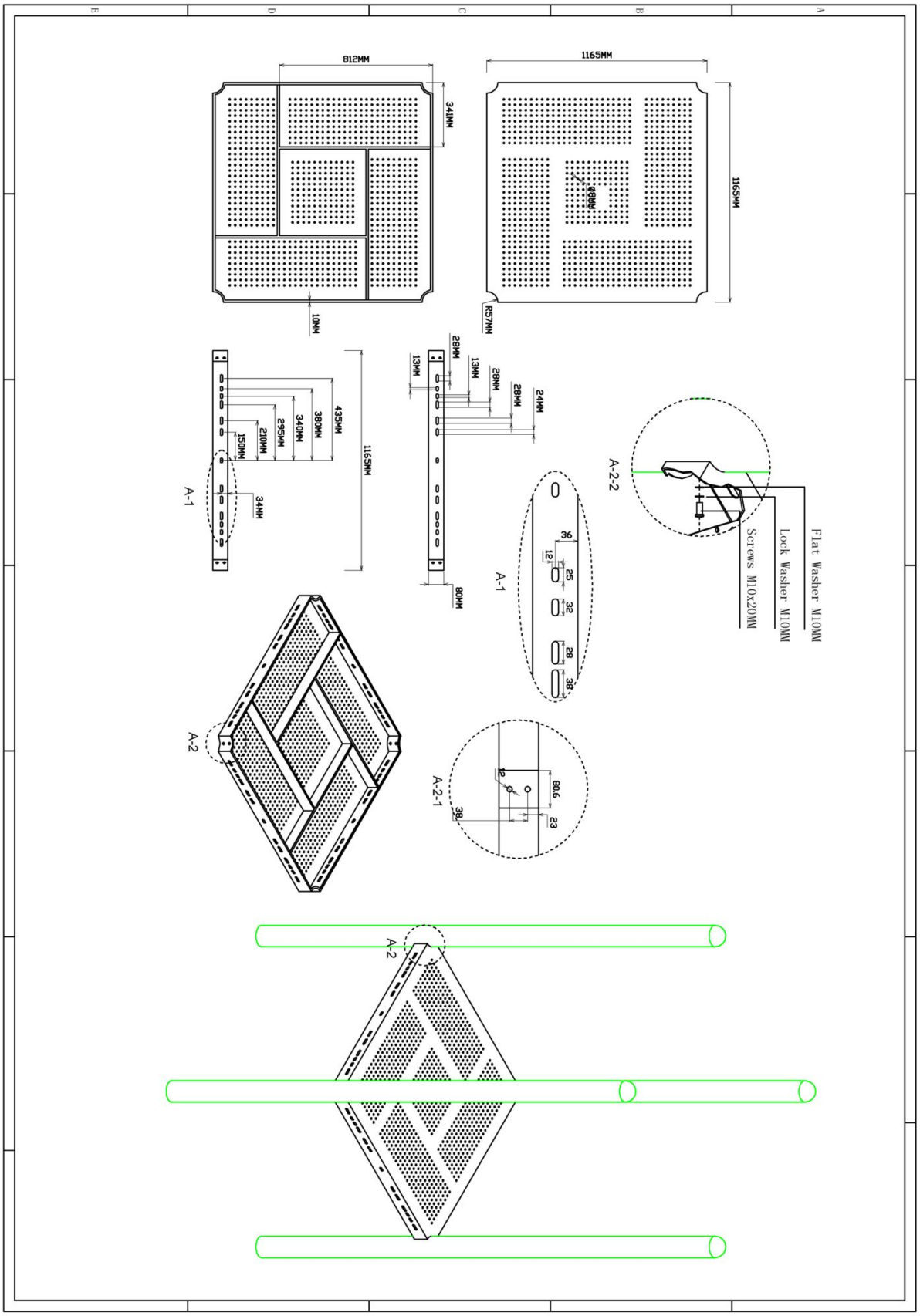

Vloer vierkant 116,5×116,5

STAP 1 van 2

Omschrijving: Bevestiging tussen vloer en staander

1 st. Vloer vierkant 116,5x116,5	**4 st.** Torx M10X30	**4 st.** Veerring M10	**4 st.** Ring M10 (middel)
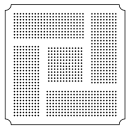	1 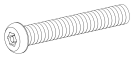	2 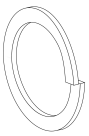	3 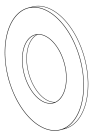

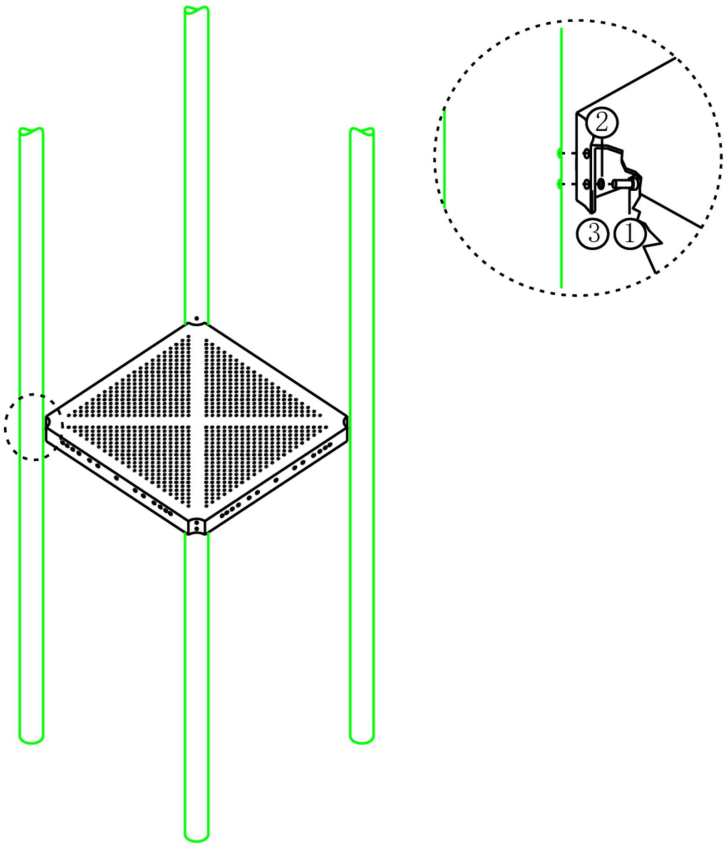

Bevestigings materiaal is per zakje verpakt en bovenstaande afbeelding zit in het zakje

Vloer vierkant 116,5×116,5

STAP 2 van 2

Omschrijving: De strips op lengte maken met de slijptol of kniptang. Vervolgens aan de binnenkant van de vloeren vast kitten zodat de gaten afgedekt zijn. Er mag geen vingerbeknelling aanwezig zijn

4 st. Vloerstrip	**1 st.** Kitspuit
1	2

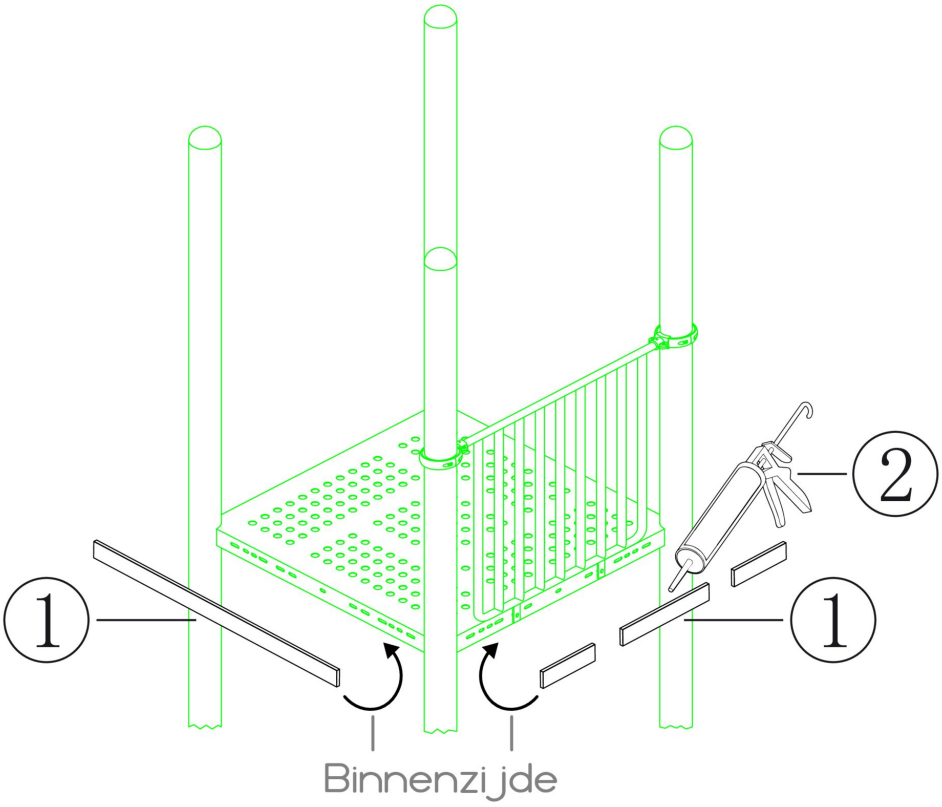

Bevestigings materiaal is per zakje verpakt en bovenstaande afbeelding zit in het zakje

Wiel ladder 233cm

Hoofdafmetingen: 233x101cm

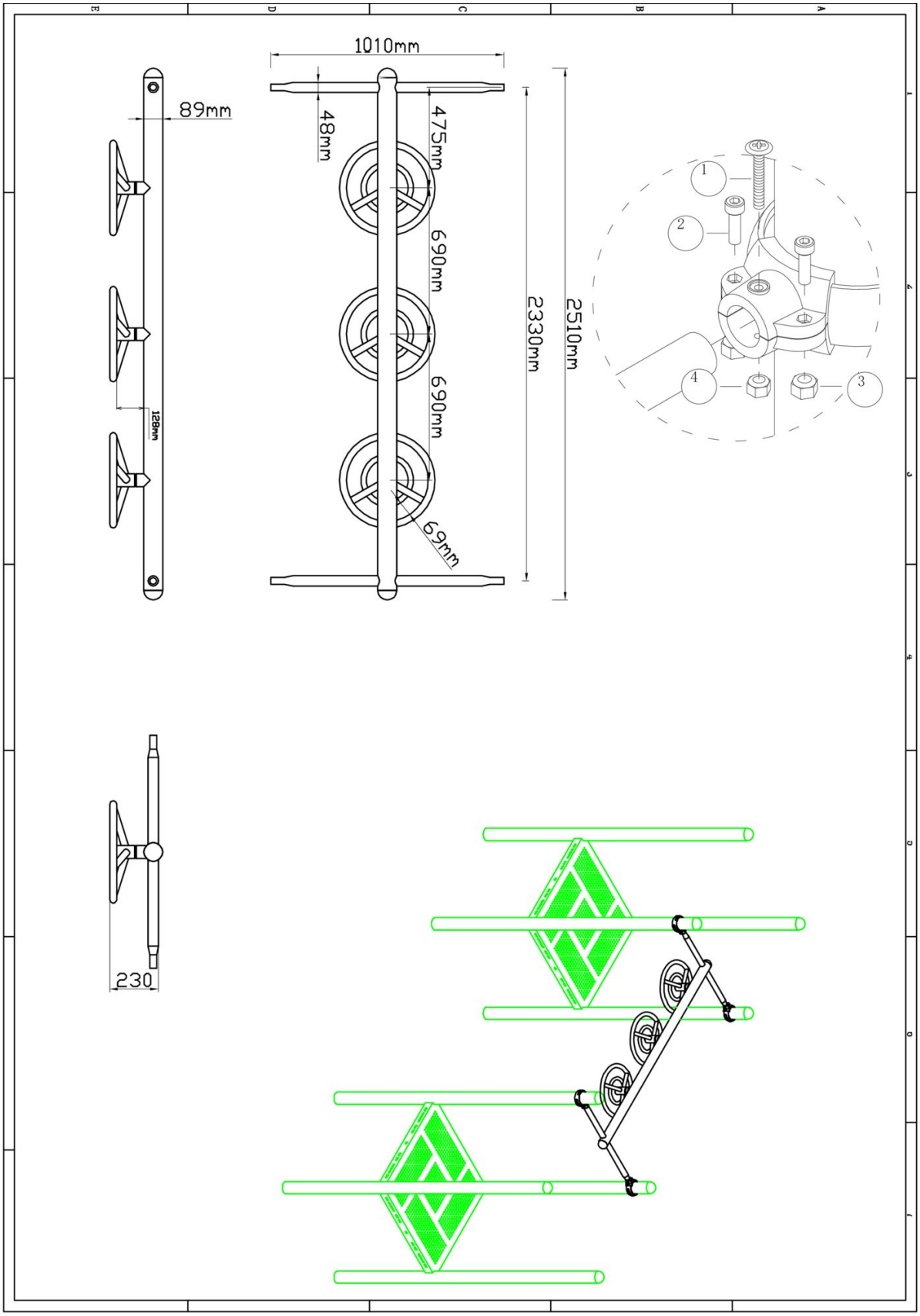

Wiel ladder 233cm

STAP 1 van 3

Omschrijving: Zelftap bouten aanbrengen aan de binnenkant van de palen

4 st. Zeskant M3X16 Zelftap

1

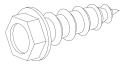

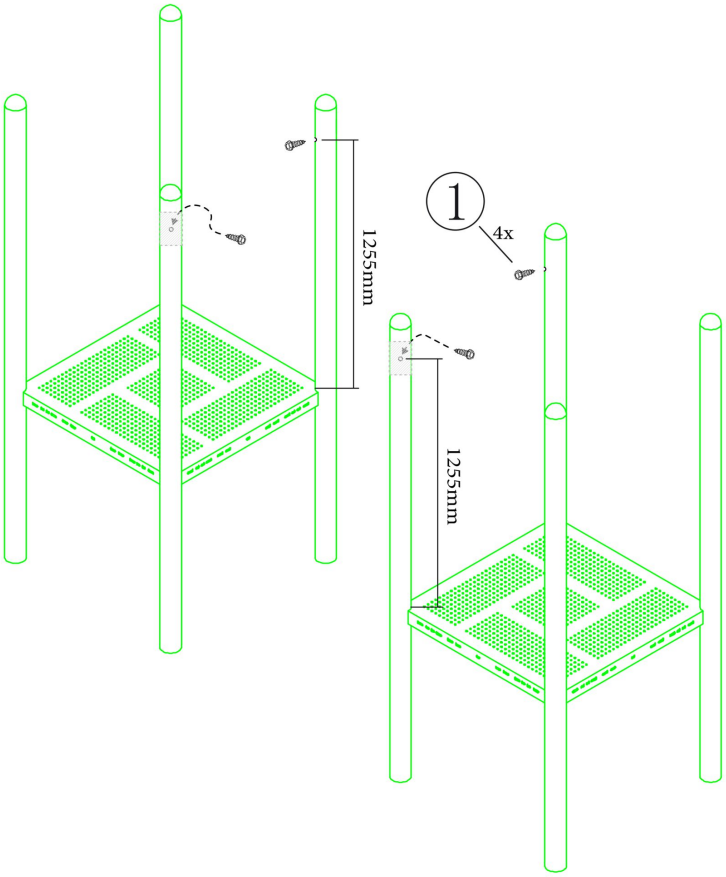

Bevestigings materiaal is per zakje verpakt en bovenstaande afbeelding zit in het zakje

Wiel ladder 233cm

STAP 2 van 3

Omschrijving: Koppelingsring over de schroef schuiven en vastzetten zodat de schroef niet meer zichtbaar is en de ring door de schroef niet kan zakken op de paal

4 st. Small clamp + ring

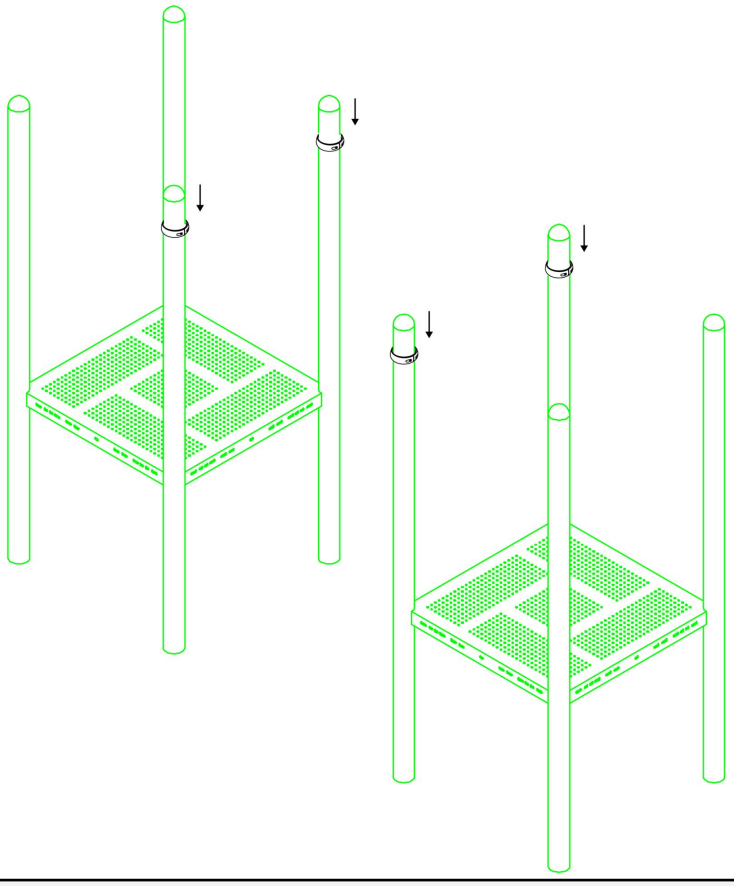

Bevestigings materiaal is per zakje verpakt en bovenstaande afbeelding zit in het zakje

Wiel ladder 233cm

STAP 3 van 3

Omschrijving: Bevestiging tussen de wiel ladder en de staander. De bevestinginsring van de Wiel ladder moet vanaf de vloer gemeten op 125cm hoogte hangen

1 st. Wiel ladder 233cm	**4 st.** Kruiskop M6X65	
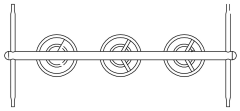	1	
8 st. Torx M8X20	**8 st.** Lock Moer M8	**4 st.** Lock Moer M6
2 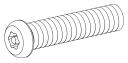	3 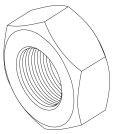	4 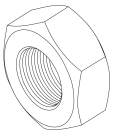

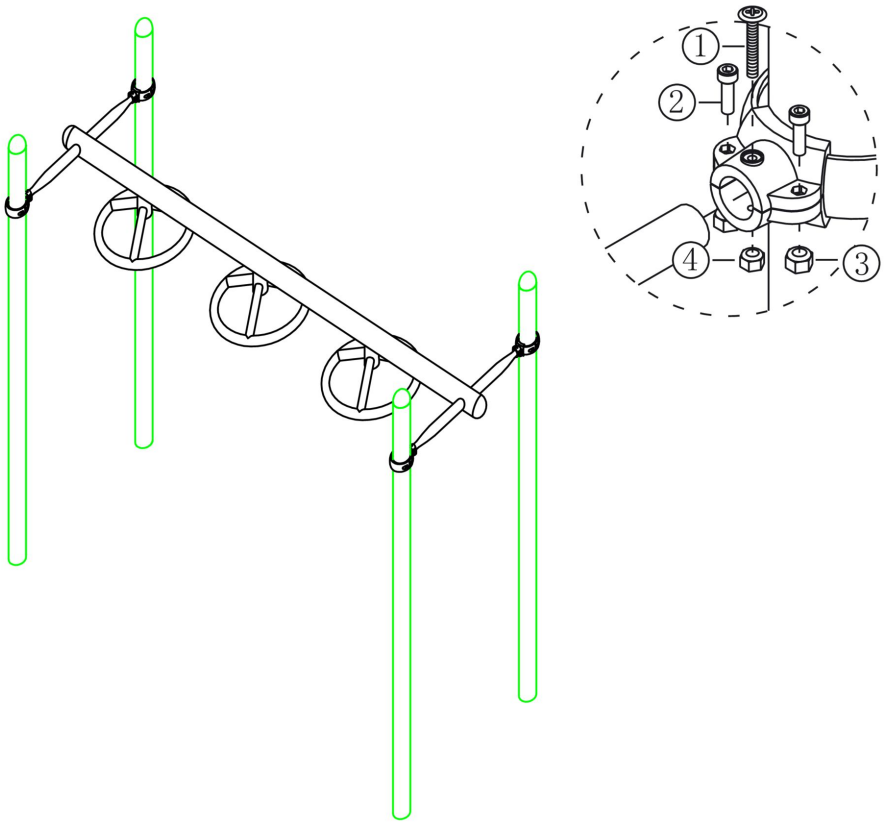

Bevestigings materiaal is per zakje verpakt en bovenstaande afbeelding zit in het zakje

Handgrepen per 2 stuks

Hoofdafmetingen: 107x18cm

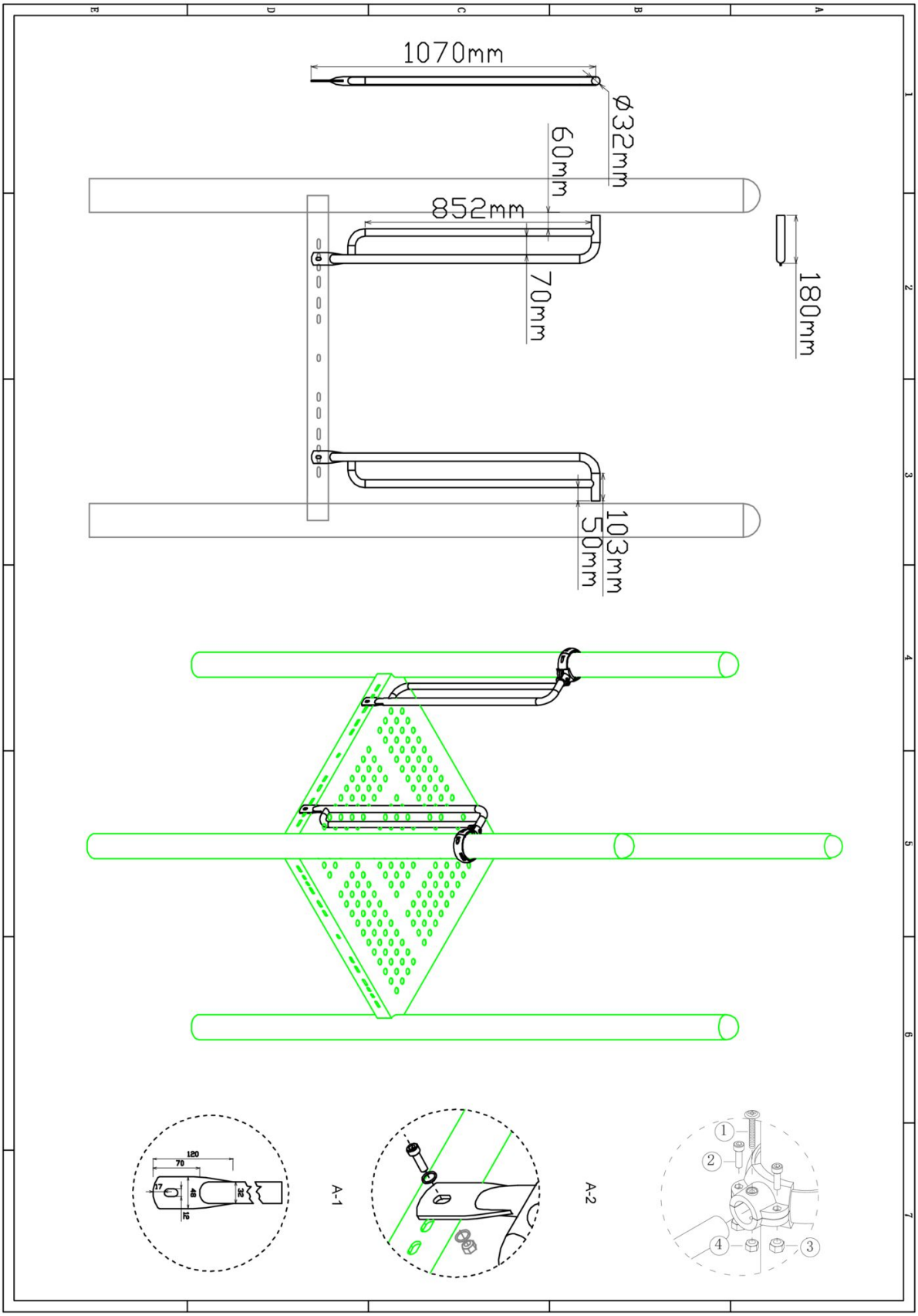
1070mm
ø32mm
60mm
852mm
70mm
180mm
103mm
50mm
120
70
17
40
25
15
A-1
A-2
1
2
3
4

Handgrepen per 2 stuks

STAP 1 van 1

Omschrijving: Bevestiging tussen de vloer/staander en de handgrepen

1 st. Handgrepen per 2 stuks	**2 st.** Small clamp + ring	**2 st.** Afdekdop M10	**2 st.** Kruiskop M6X65
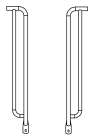		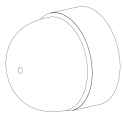	1
4 st. Torx M8X20	**4 st.** Lock Moer M8	**4 st.** Lock Moer M6	**2 st.** Bout M10X25
2 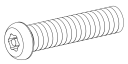	3 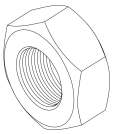	4 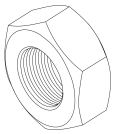	5 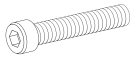
4 st. Ring M10 (middel)	**2 st.** Lock Moer M10		
6 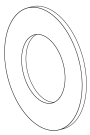	7 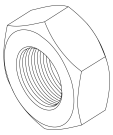		

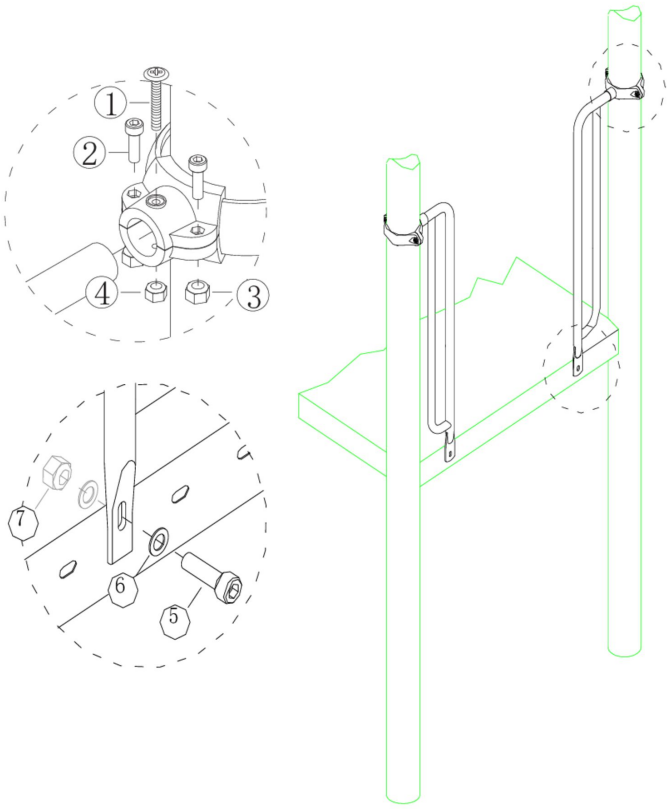

Bevestigings materiaal is per zakje verpakt en bovenstaande afbeelding zit in het zakje

Stang onder ladder

Hoofdafmetingen: Ø3,2x101cm

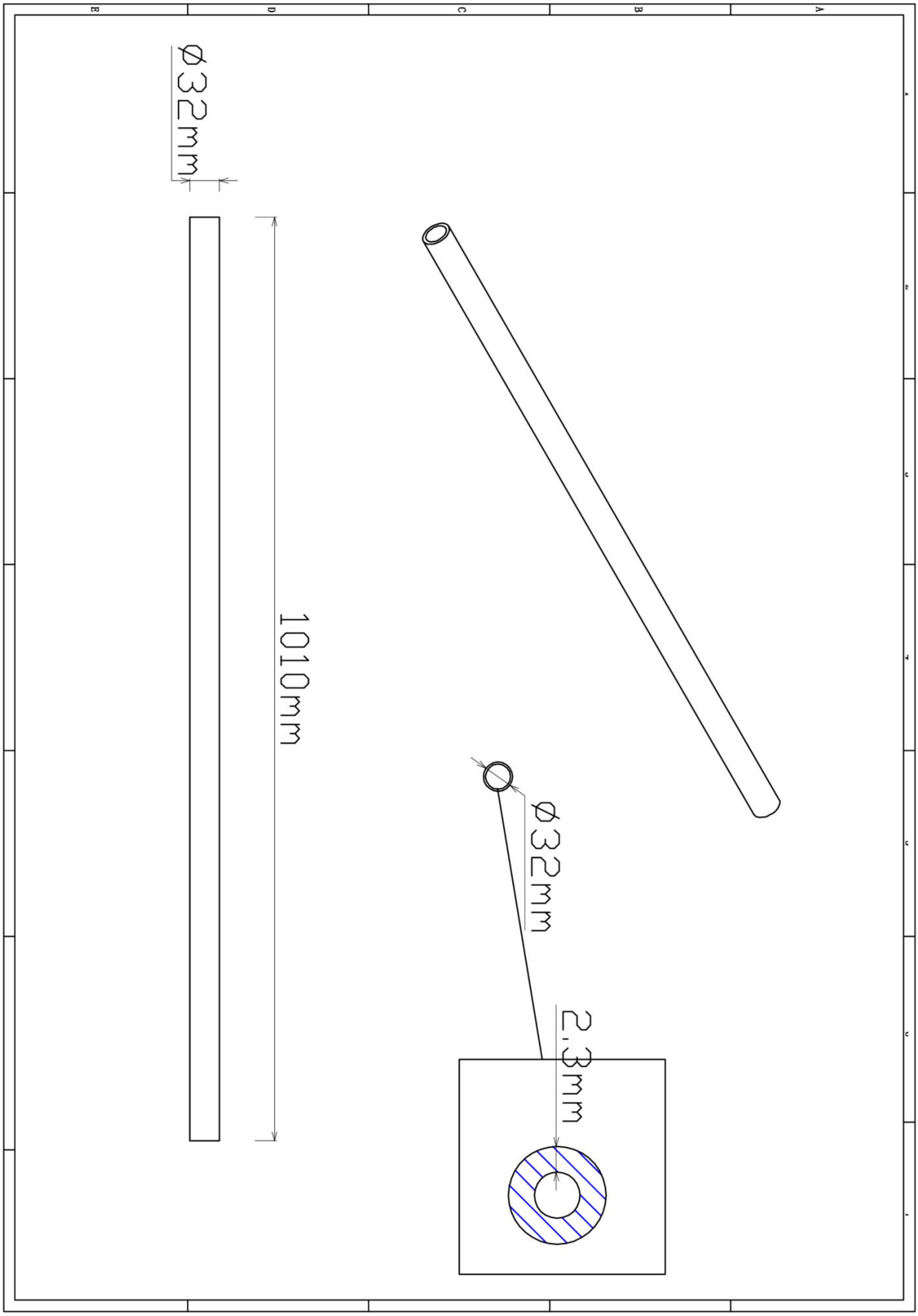

Stang onder ladder

STAP 1 van 3

Omschrijving: Zelftap bouten aanbrengen aan de binnenkant van de palen

2 st. Zeskant M3X16 Zelftap

1

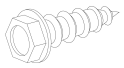

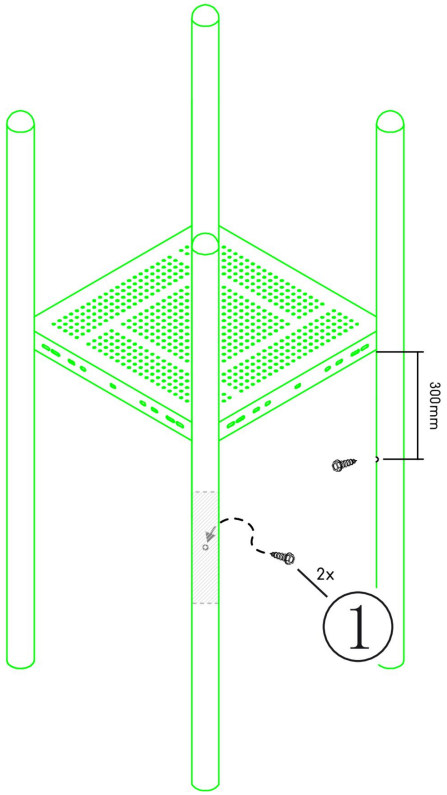

Bevestigings materiaal is per zakje verpakt en bovenstaande afbeelding zit in het zakje

Stang onder ladder

STAP 2 van 3

Omschrijving: Koppelingsring over de schroef schuiven en vastzetten zodat de schroef niet meer zichtbaar is en de ring door de schroef niet kan zakken op de paal

2 st. Small clamp + ring

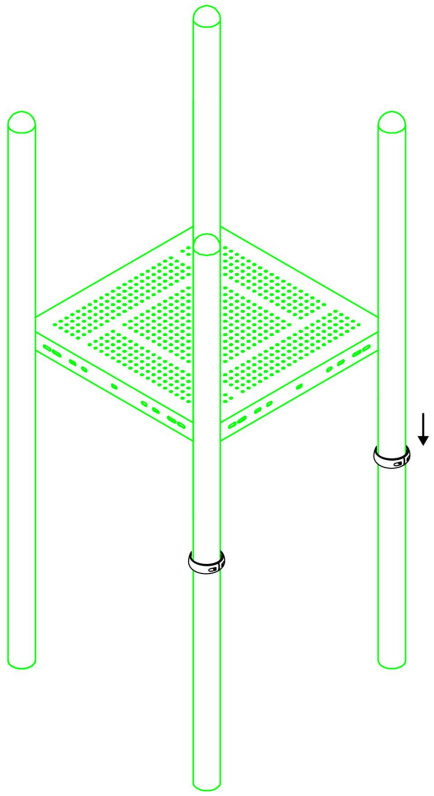

Bevestigings materiaal is per zakje verpakt en bovenstaande afbeelding zit in het zakje

Stang onder ladder

STAP 3 van 3

Omschrijving: Stang vastzetten met behulp van de klemmen

1 st. Stang onder ladder	**2 st.** Kruiskop M6X65	
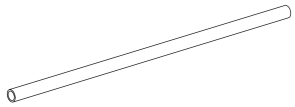	1	
4 st. Torx M8X20	**4 st.** Lock Moer M8	**2 st.** Lock Moer M6
2 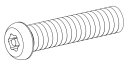	3 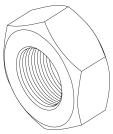	4 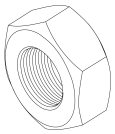

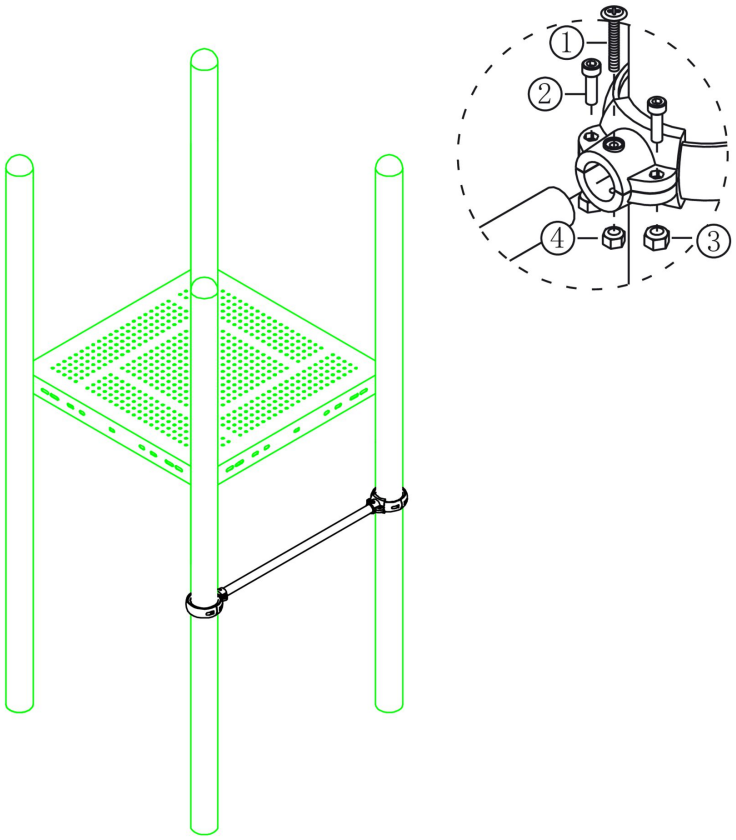

Bevestigings materiaal is per zakje verpakt en bovenstaande afbeelding zit in het zakje

Ring ladder 233cm

Hoofdafmetingen: 233x101cm

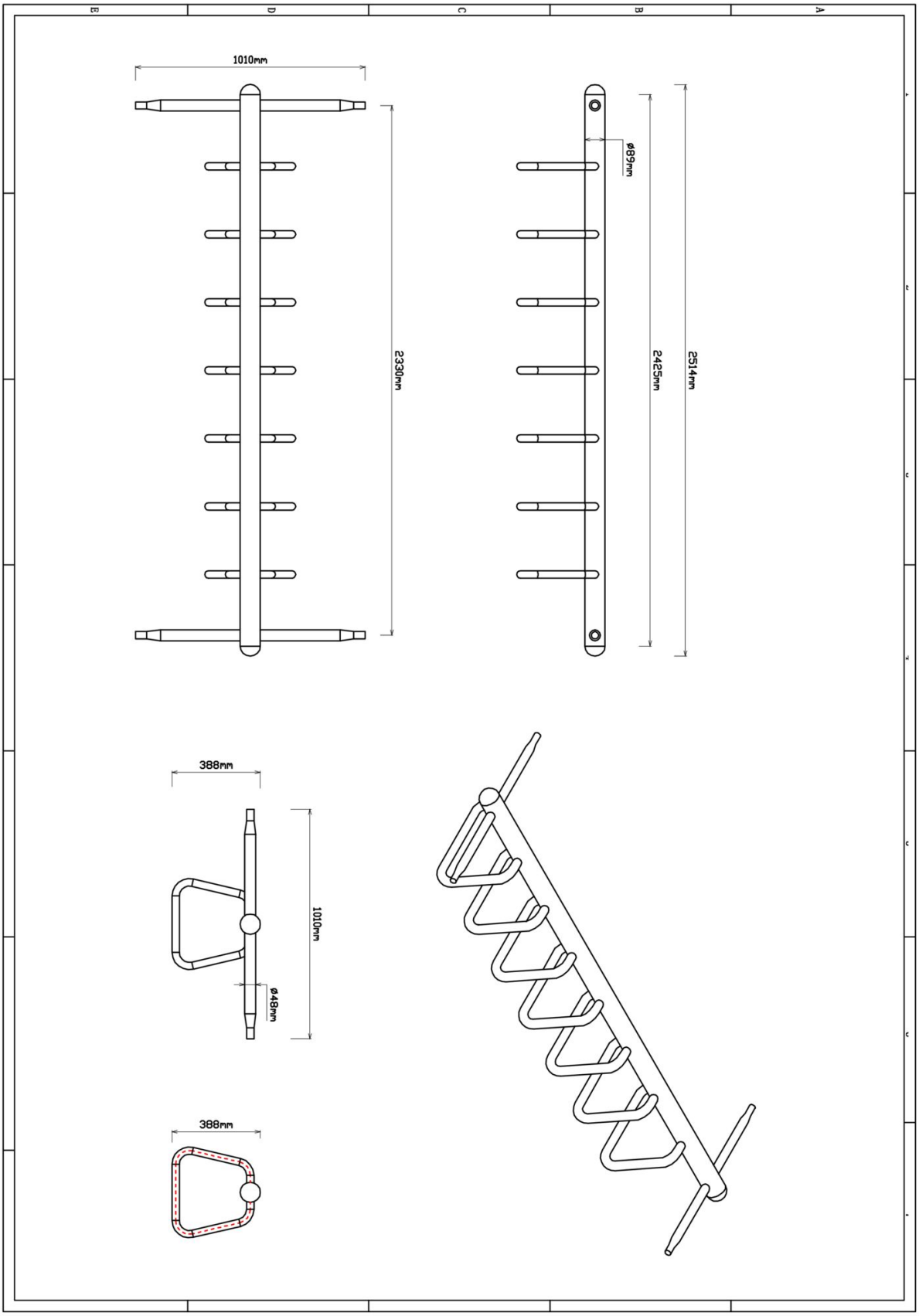

Ring ladder 233cm

STAP 1 van 3

Omschrijving: Zelftap bouten aanbrengen aan de binnenkant van de palen

4 st. Zeskant M3X16 Zelftap

1

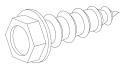

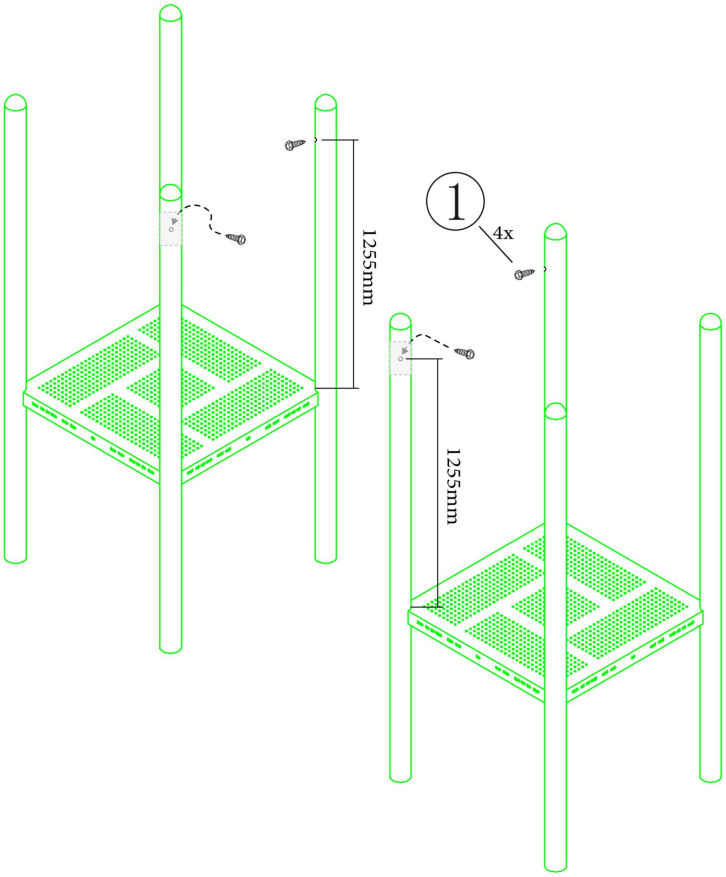

Bevestigings materiaal is per zakje verpakt en bovenstaande afbeelding zit in het zakje

Ring ladder 233cm

STAP 2 van 3

Omschrijving: Koppelingsring over de schroef schuiven en vastzetten zodat de schroef niet meer zichtbaar is en de ring door de schroef niet kan zakken op de paal

4 st. Small clamp + ring

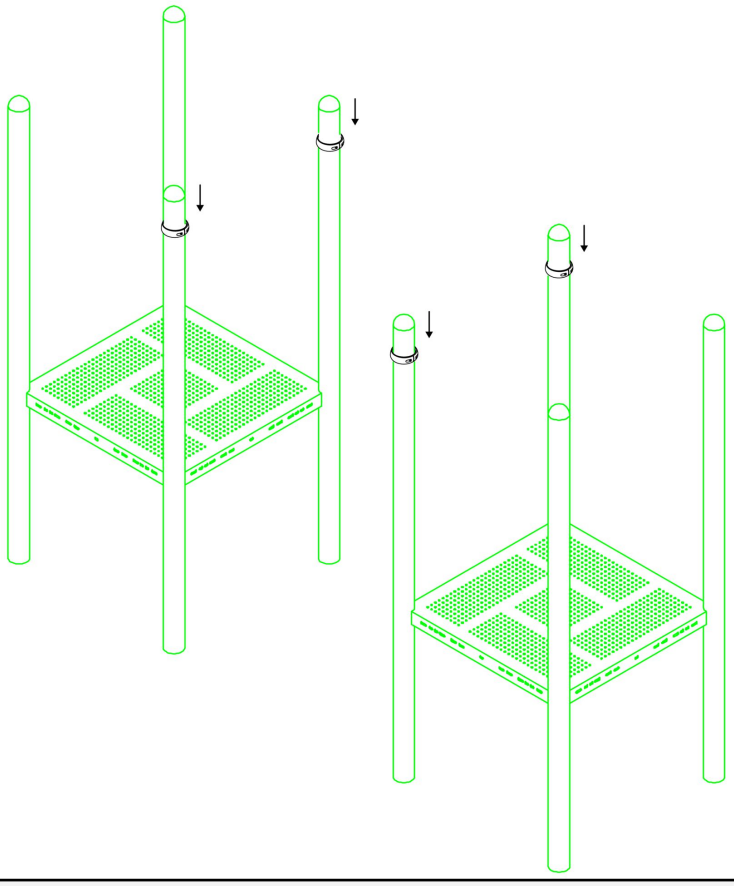

Bevestigings materiaal is per zakje verpakt en bovenstaande afbeelding zit in het zakje

Ring ladder 233cm

STAP 3 van 3

Omschrijving: Bevestiging tussen de ring ladder en de staander. De bevestinginsring van de Wiel ladder moet vanaf de vloer gemeten op 125cm hoogte hangen

1 st. Ring ladder 233cm	**4 st.** Kruiskop M6X65	
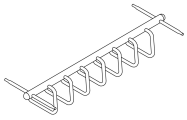	1	
8 st. Torx M8X20	**8 st.** Lock Moer M8	**4 st.** Lock Moer M6
2 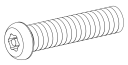	3 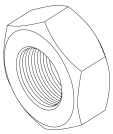	4 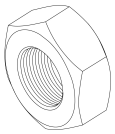

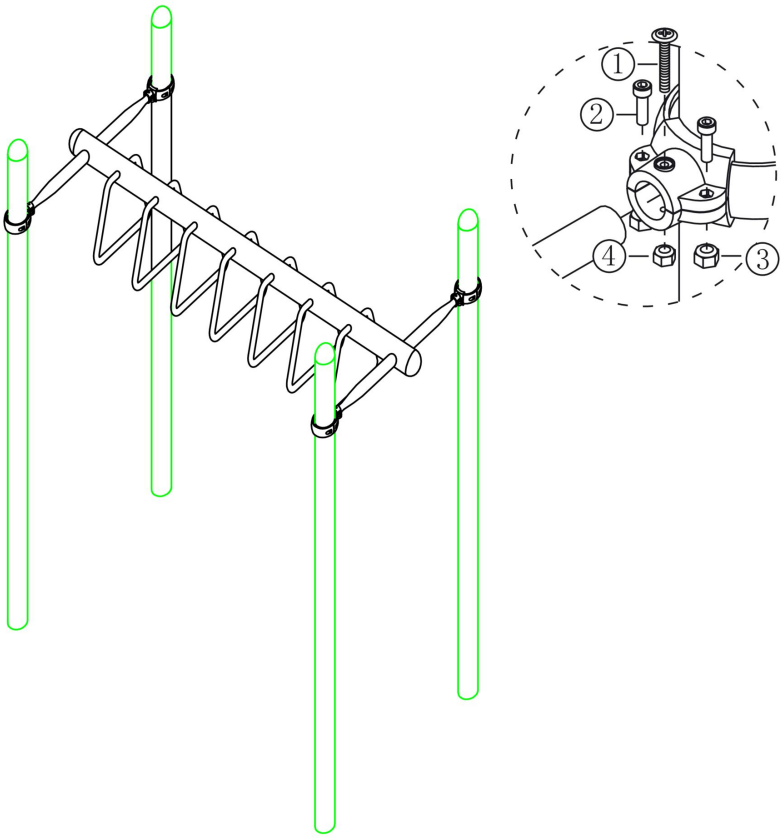

Bevestigings materiaal is per zakje verpakt en bovenstaande afbeelding zit in het zakje

Handgrepen per 2 stuks

Hoofdafmetingen: 107x18cm

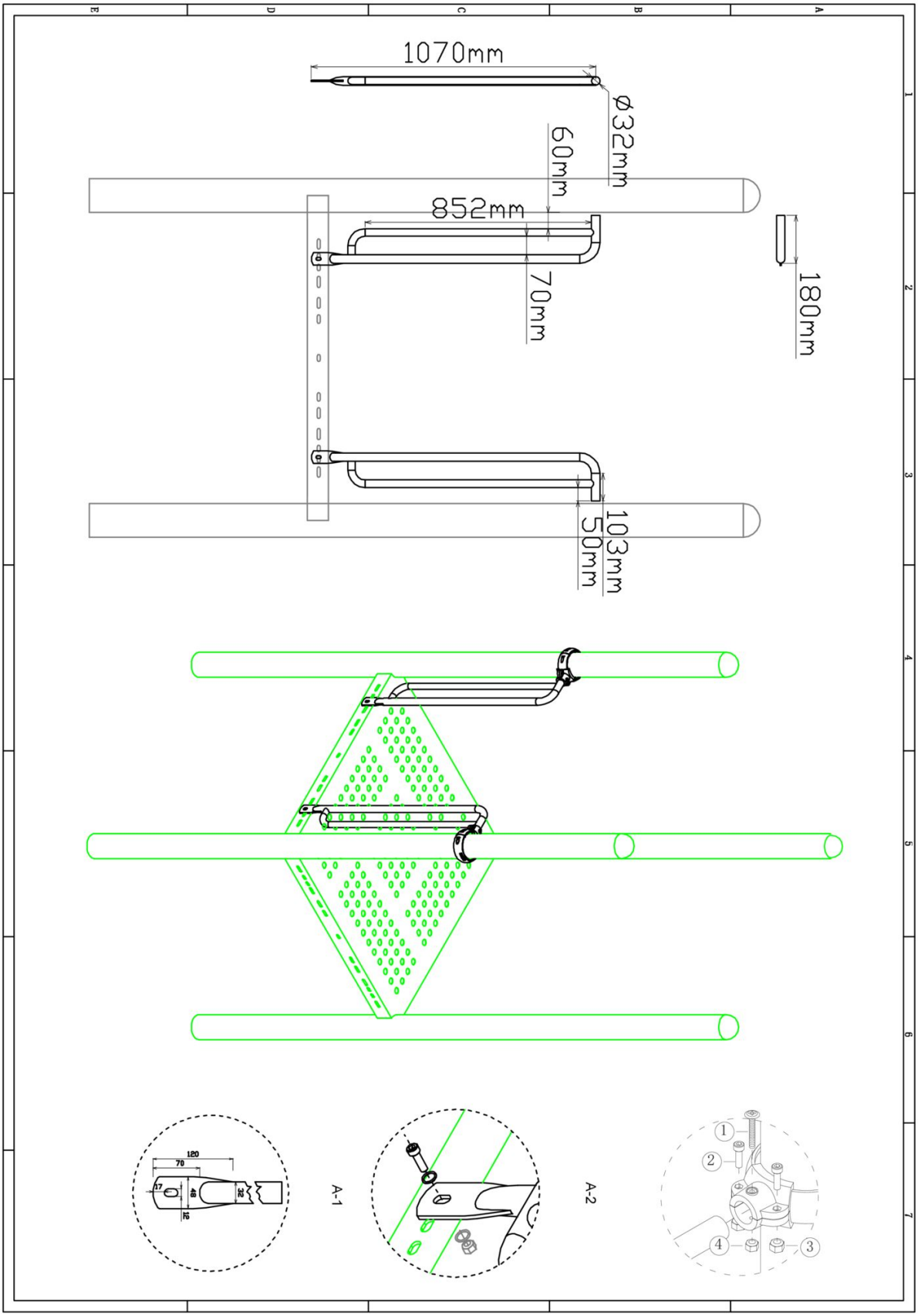
1070mm
ø32mm
60mm
852mm
70mm
180mm
103mm
50mm
120
70
17
40
R5
R5
A-1
A-2
1
2
3
4

Handgrepen per 2 stuks

STAP 1 van 1

Omschrijving: Bevestiging tussen de vloer/staander en de handgrepen

1 st. Handgrepen per 2 stuks	**2 st.** Small clamp + ring	**2 st.** Afdekdop M10	**2 st.** Kruiskop M6X65
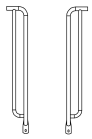		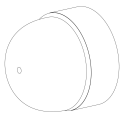	1
4 st. Torx M8X20	**4 st.** Lock Moer M8	**4 st.** Lock Moer M6	**2 st.** Bout M10X25
2 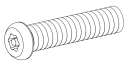	3 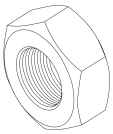	4 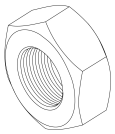	5 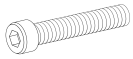
4 st. Ring M10 (middel)	**2 st.** Lock Moer M10		
6 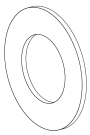	7 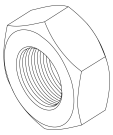		

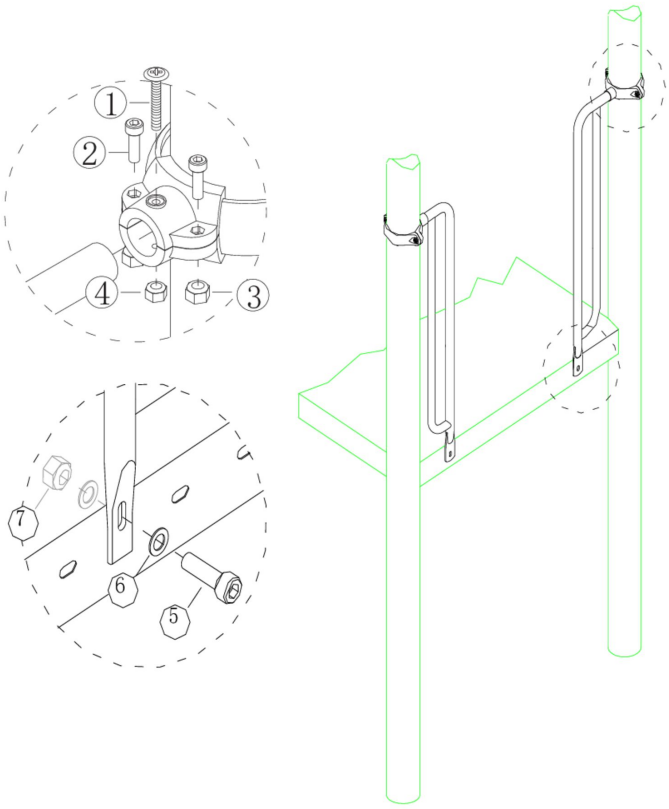

Bevestigings materiaal is per zakje verpakt en bovenstaande afbeelding zit in het zakje

Stang onder ladder

Hoofdafmetingen: Ø3,2x101cm

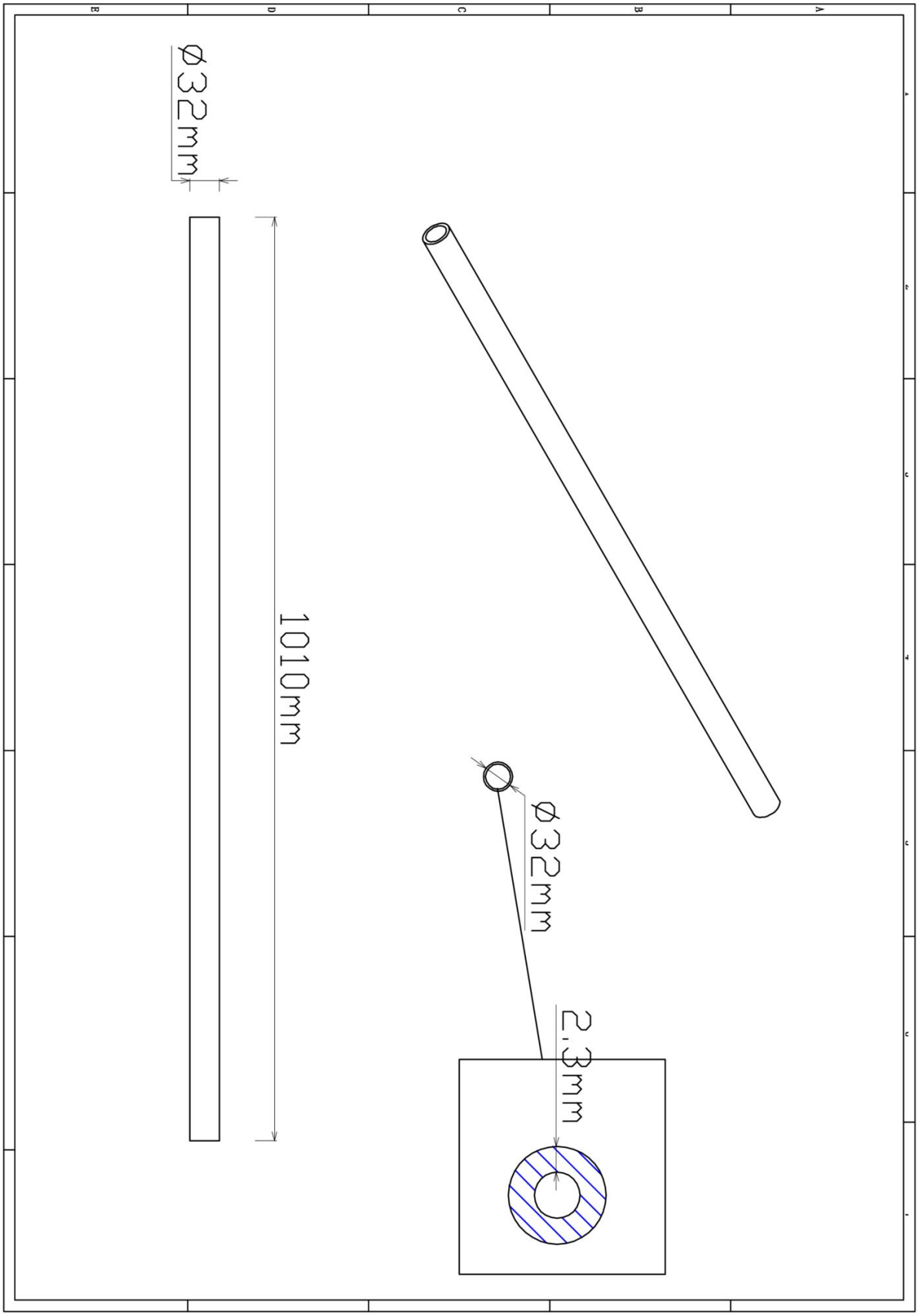

Stang onder ladder

STAP 1 van 3

Omschrijving: Zelftap bouten aanbrengen aan de binnenkant van de palen

2 st. Zeskant M3X16 Zelftap

1

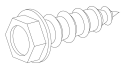

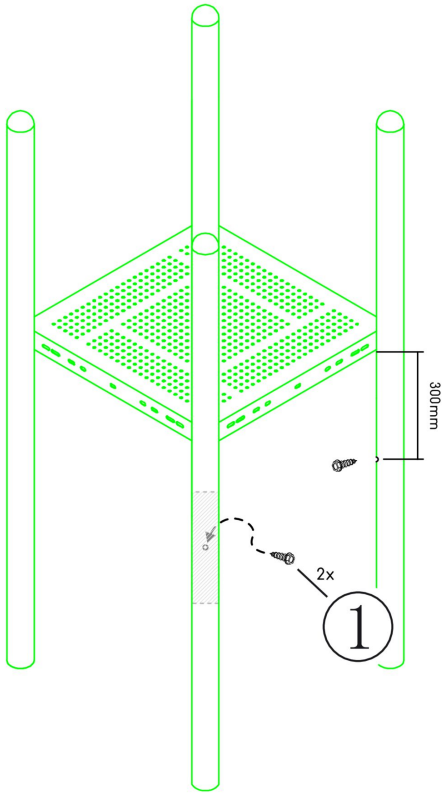

Bevestigings materiaal is per zakje verpakt en bovenstaande afbeelding zit in het zakje

Stang onder ladder

STAP 2 van 3

Omschrijving: Koppelingsring over de schroef schuiven en vastzetten zodat de schroef niet meer zichtbaar is en de ring door de schroef niet kan zakken op de paal

2 st. Small clamp + ring

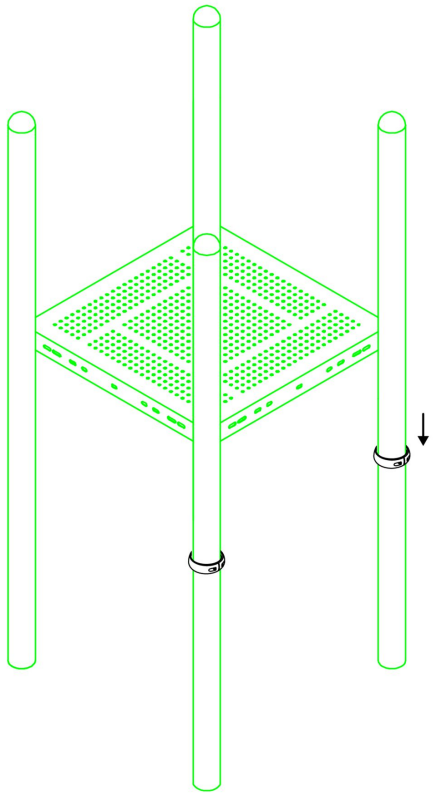

Bevestigings materiaal is per zakje verpakt en bovenstaande afbeelding zit in het zakje

Stang onder ladder

STAP 3 van 3

Omschrijving: Stang vastzetten met behulp van de klemmen

1 st. Stang onder ladder	**2 st.** Kruiskop M6X65	
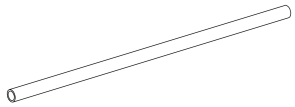	1	
4 st. Torx M8X20	**4 st.** Lock Moer M8	**2 st.** Lock Moer M6
2 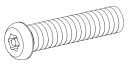	3 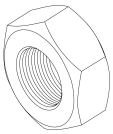	4 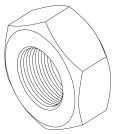

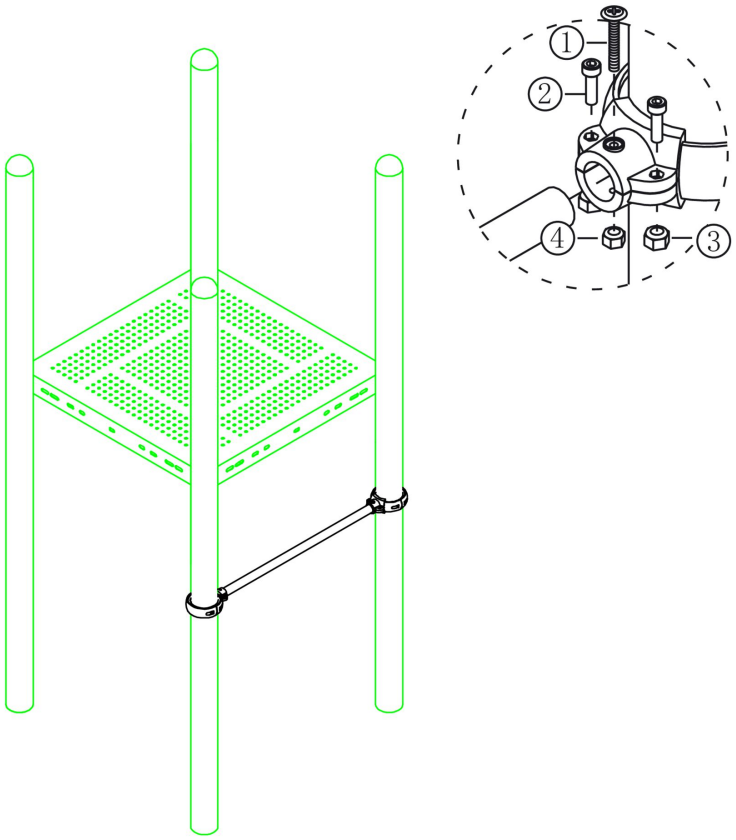

Bevestigings materiaal is per zakje verpakt en bovenstaande afbeelding zit in het zakje

Klimnet 233cm

Hoofdafmetingen: 218x200cm

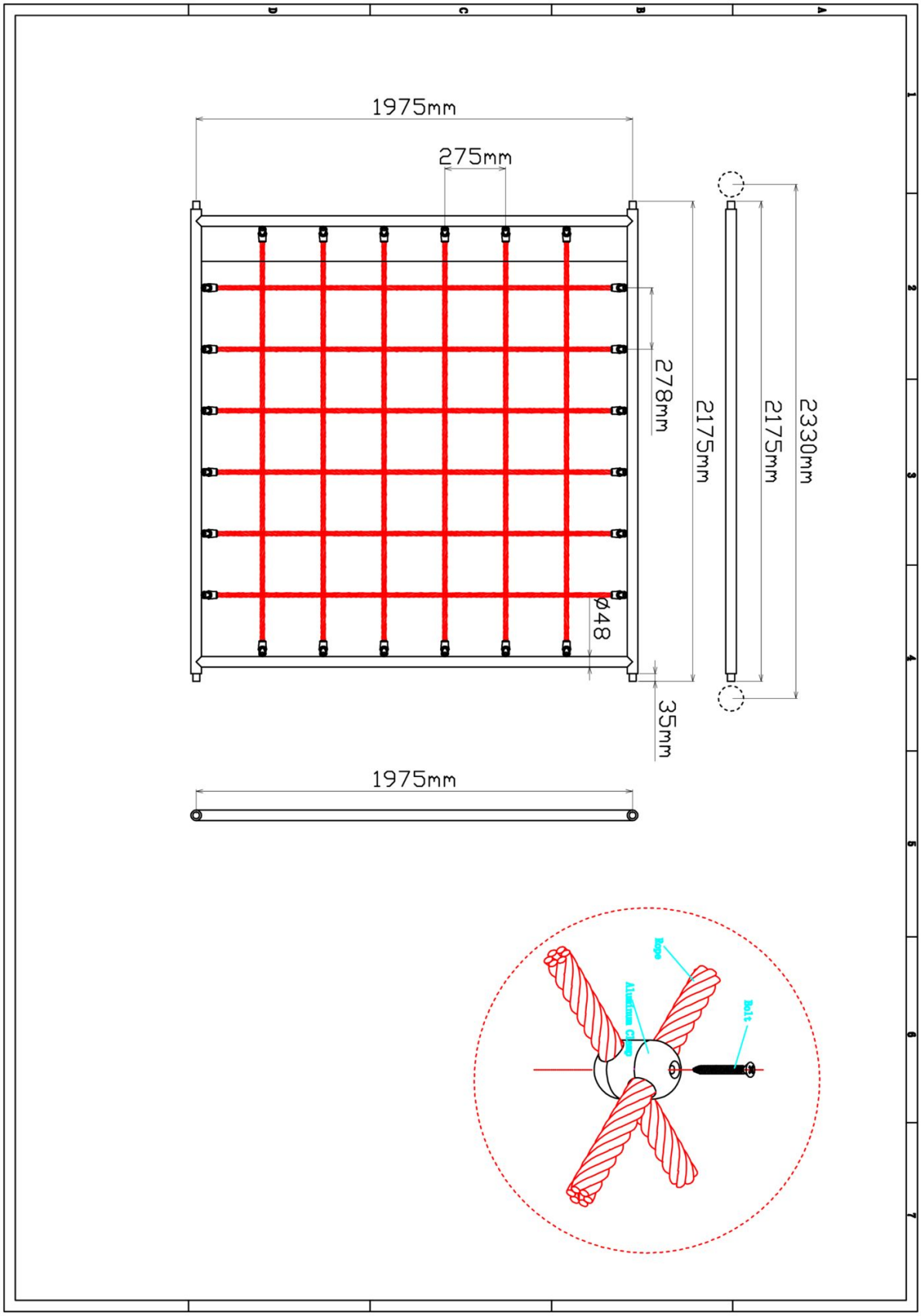

Klimnet 233cm

STAP 1 van 3

Omschrijving: Zelftap bouten aanbrengen aan de binnenkant van de palen (*bij een vloer van 150cm komt de zelftap bout op 60cm en bij een vloer van 120cm komt de zelftap bout op 90cm vanaf de vloer)

2 st. Zeskant M3X16 Zelftap

1

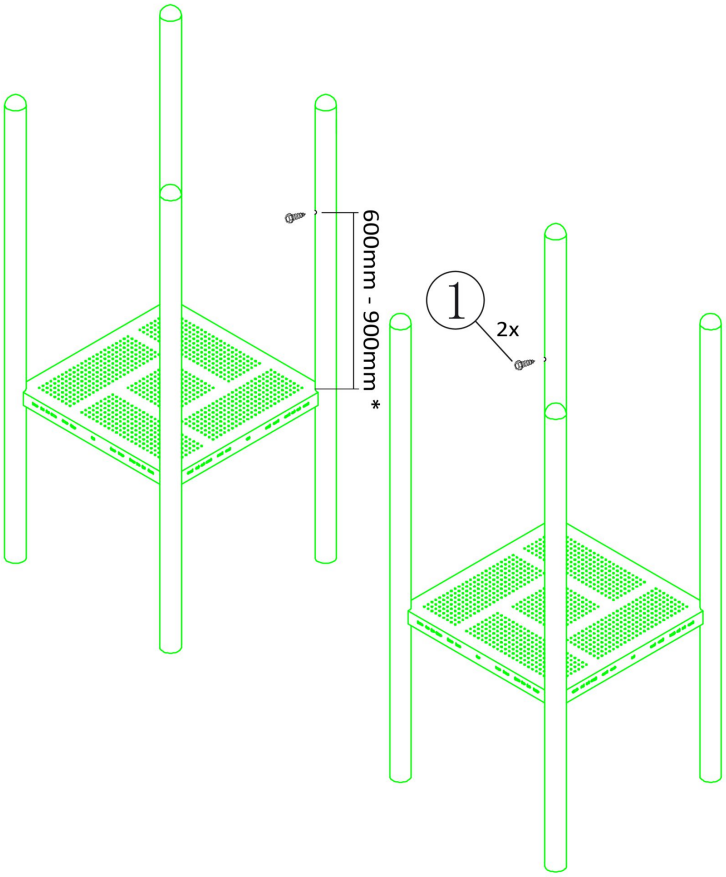

Bevestigings materiaal is per zakje verpakt en bovenstaande afbeelding zit in het zakje

Klimnet 233cm

STAP 2 van 3

Omschrijving: Koppelingsring over de schroef schuiven en vastzetten zodat de schroef niet meer zichtbaar is en de ring door de schroef niet kan zakken op de paal

2 st. Small clamp + ring

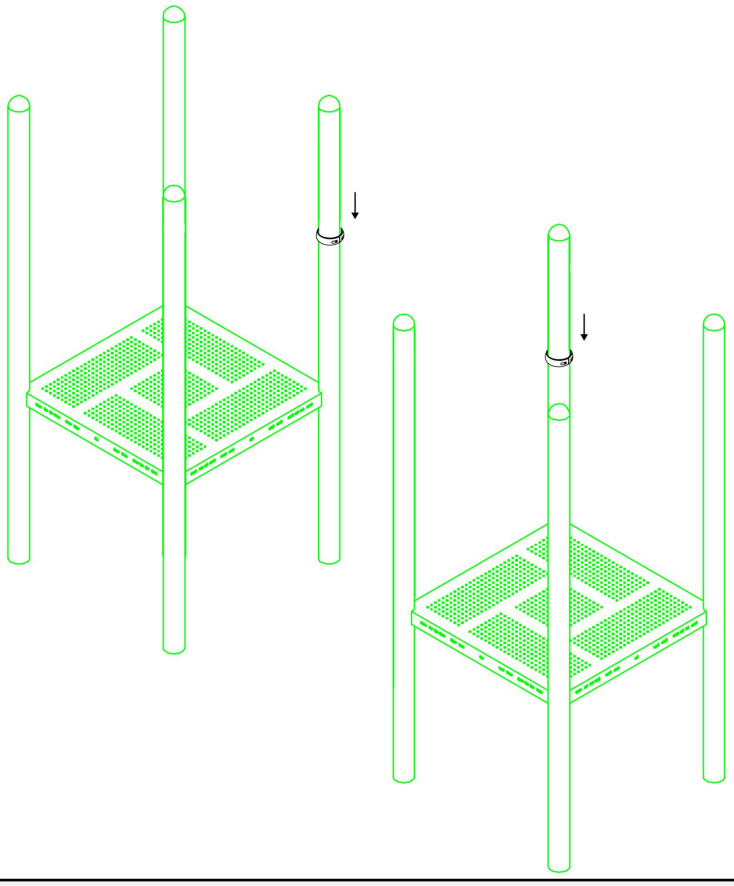

Bevestigings materiaal is per zakje verpakt en bovenstaande afbeelding zit in het zakje

Klimnet 233cm

STAP 3 van 3

Omschrijving: Bevestiging het klimnet eerst aan de bovenste ring welke al aan de staander zit en bevestig daarna de onderste ring aan het klimnet en de staander

1 st. Klimnet 233cm	**2 st.** Small clamp + ring		
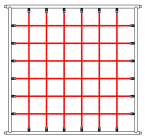			
24 st. Afdekdop M10	**4 st.** Kruiskop M6X65	**8 st.** Torx M8X20	**8 st.** Lock Moer M8
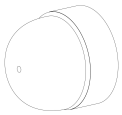	1	2 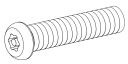	3 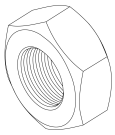
4 st. Lock Moer M6			
4 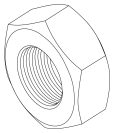			

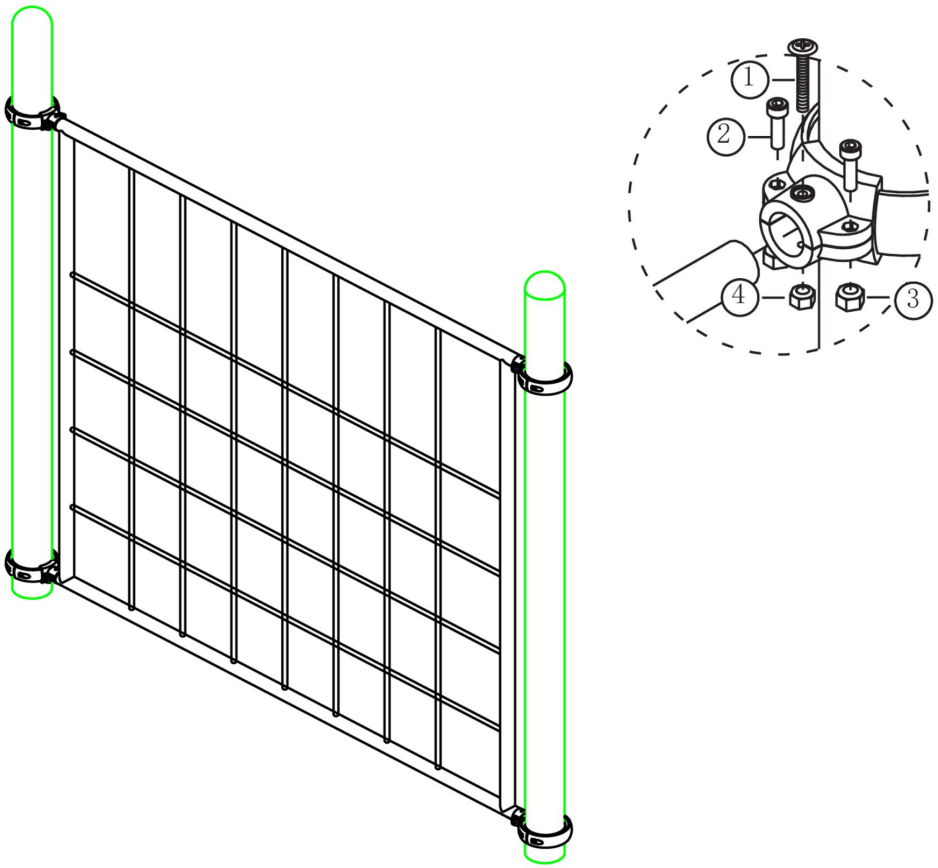

Bevestigings materiaal is per zakje verpakt en bovenstaande afbeelding zit in het zakje

Hek voor klimnet metaal

Hoofdafmetingen: 157x53cm

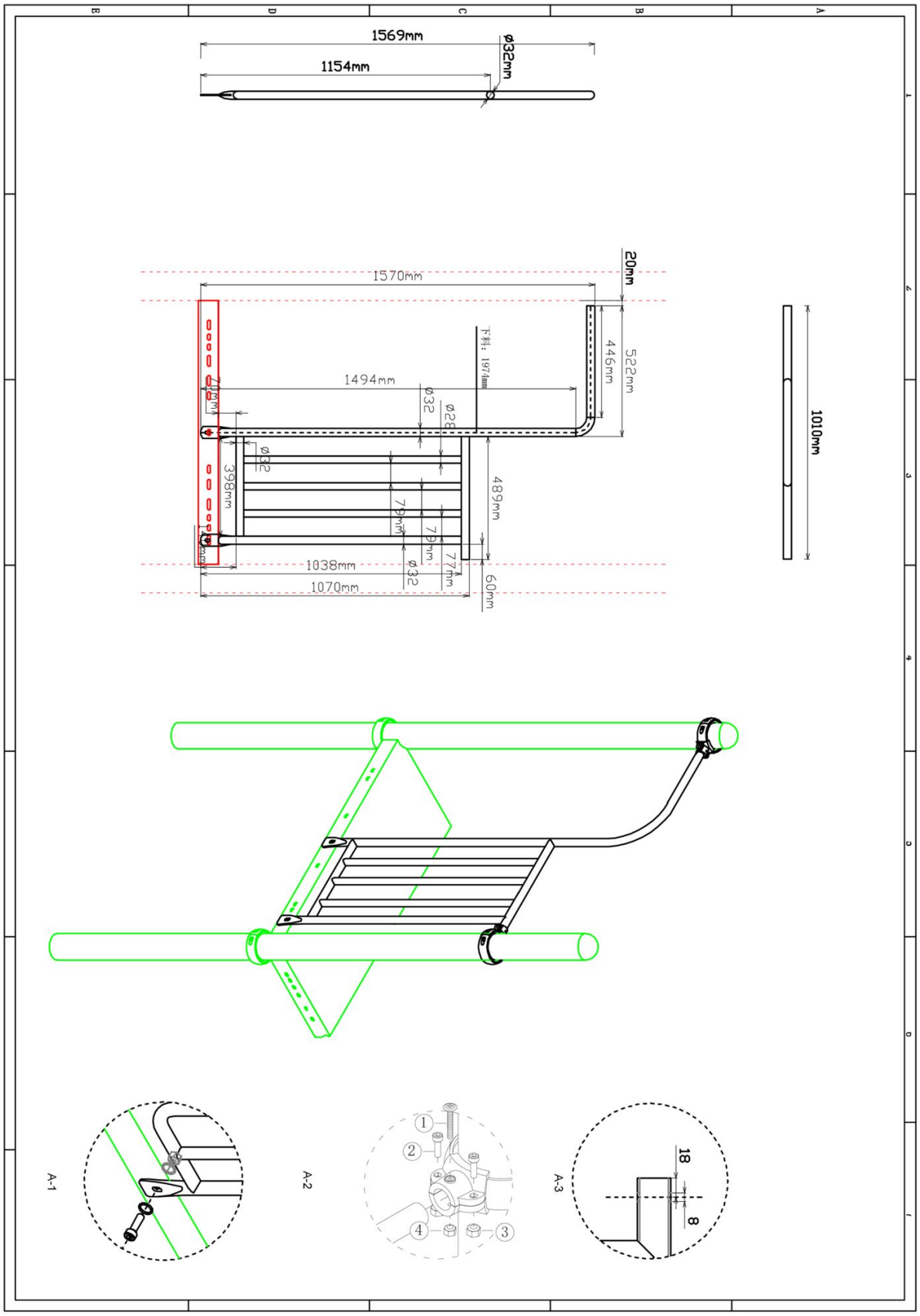

Hek voor klimnet metaal

STAP 1 van 1

Omschrijving: Bevestiging tussen de vloer/staander

1 st. Hek voor klimnet metaal	**4 st.** Small clamp + ring	**2 st.** Afdekdop M10	**4 st.** Kruiskop M6X65
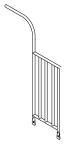		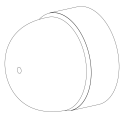	1
8 st. Torx M8X20	**8 st.** Lock Moer M8	**4 st.** Lock Moer M6	**2 st.** Bout M10X25
2 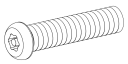	3 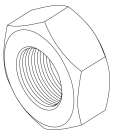	4 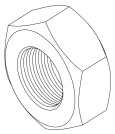	5 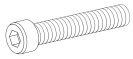
4 st. Ring M10 (middel)	**2 st.** Lock Moer M10		
6 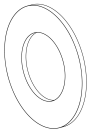	7 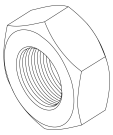		

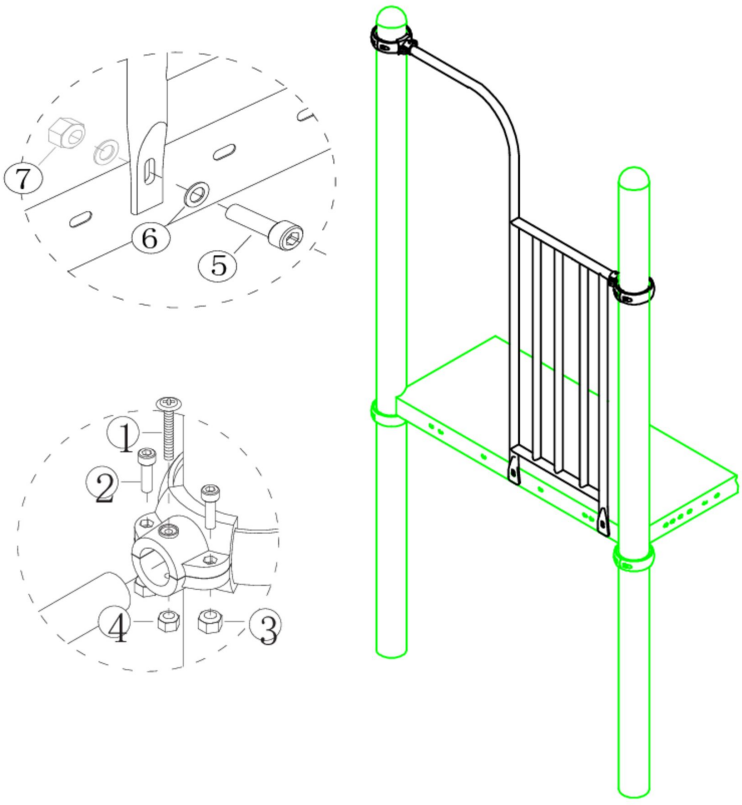

Bevestigings materiaal is per zakje verpakt en bovenstaande afbeelding zit in het zakje

Stangenopgang 120cm

Hoofdafmetingen: 3,2x101 (stang 2x)

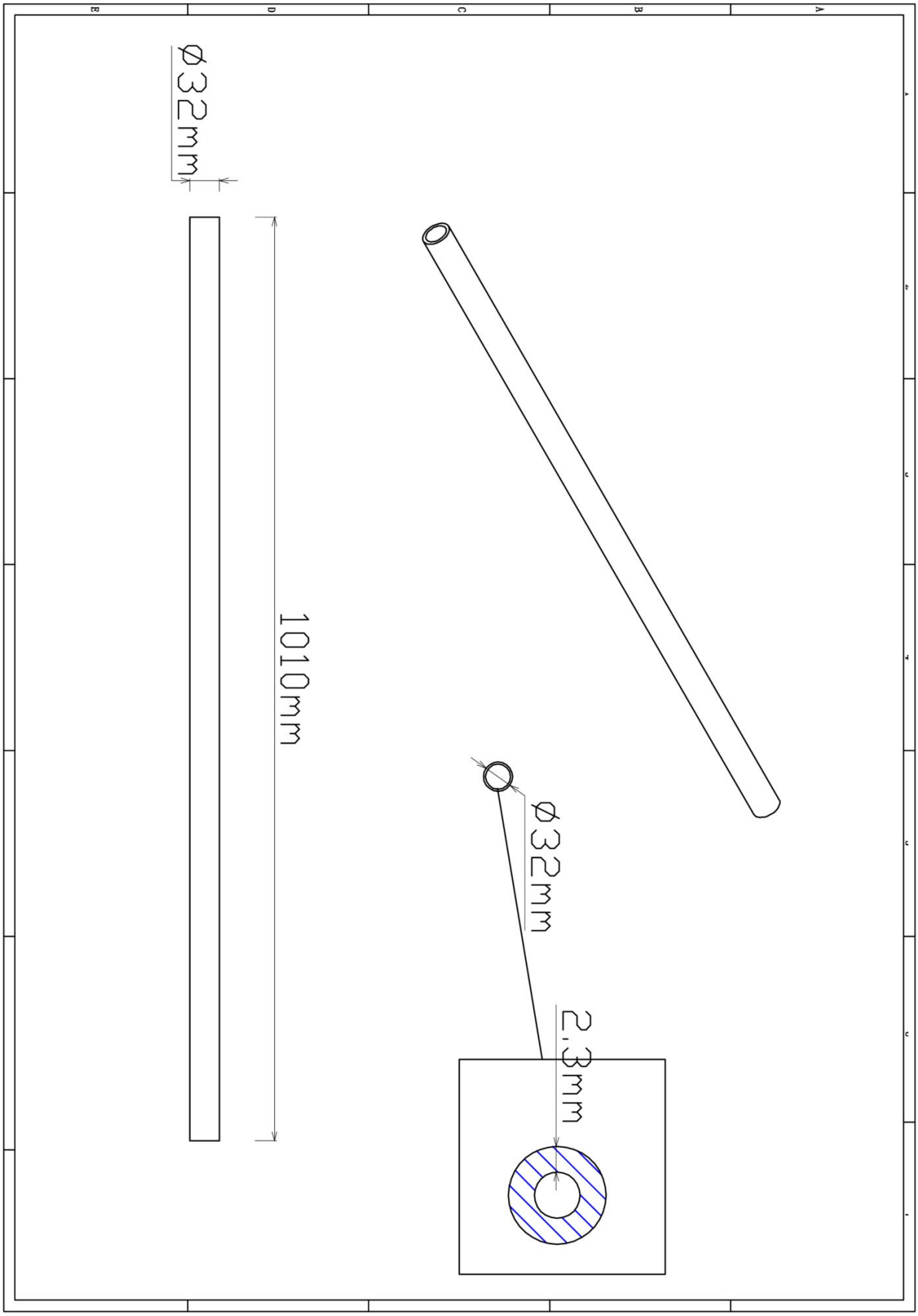

Stangenopgang 120cm

STAP 1 van 3

Omschrijving: Zelftap bouten aanbrengen aan de binnenkant van de palen

4 st. Zeskant M3X16 Zelftap

1

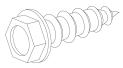

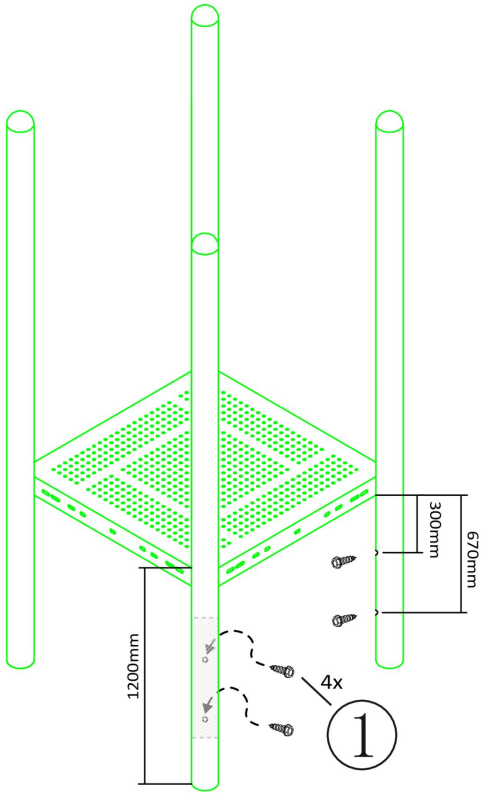

Bevestigings materiaal is per zakje verpakt en bovenstaande afbeelding zit in het zakje

Stangenopgang 120cm

STAP 2 van 3

Omschrijving: Koppelingsring over de schroef schuiven en vastzetten zodat de schroef niet meer zichtbaar is en de ring door de schroef niet kan zakken op de paal

4 st. Small clamp + ring

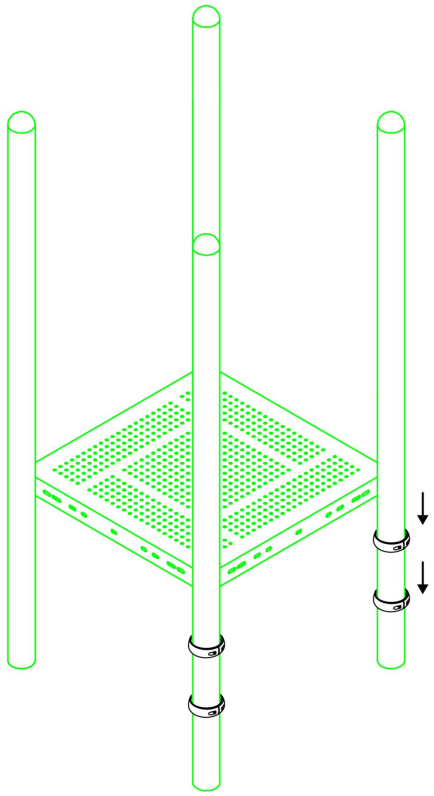

Bevestigings materiaal is per zakje verpakt en bovenstaande afbeelding zit in het zakje

Stangenopgang 120cm

STAP 3 van 3

Omschrijving: Stang vastzetten met behulp van de klemmen

4 st. Kruiskop M6X65	**8 st.** Torx M8X20
1	2 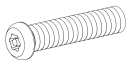
8 st. Lock Moer M8	**4 st.** Lock Moer M6
3 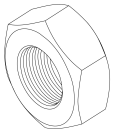	4 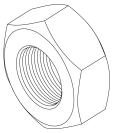

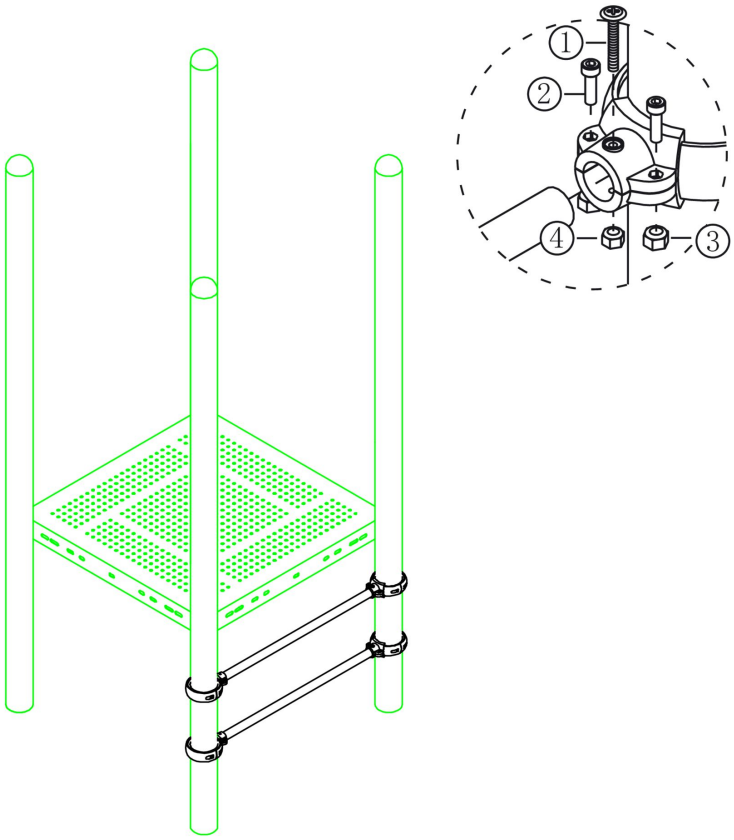

Bevestigings materiaal is per zakje verpakt en bovenstaande afbeelding zit in het zakje

Bone brug hekje 1 paar

Hoofdafmetingen: 105x35cm

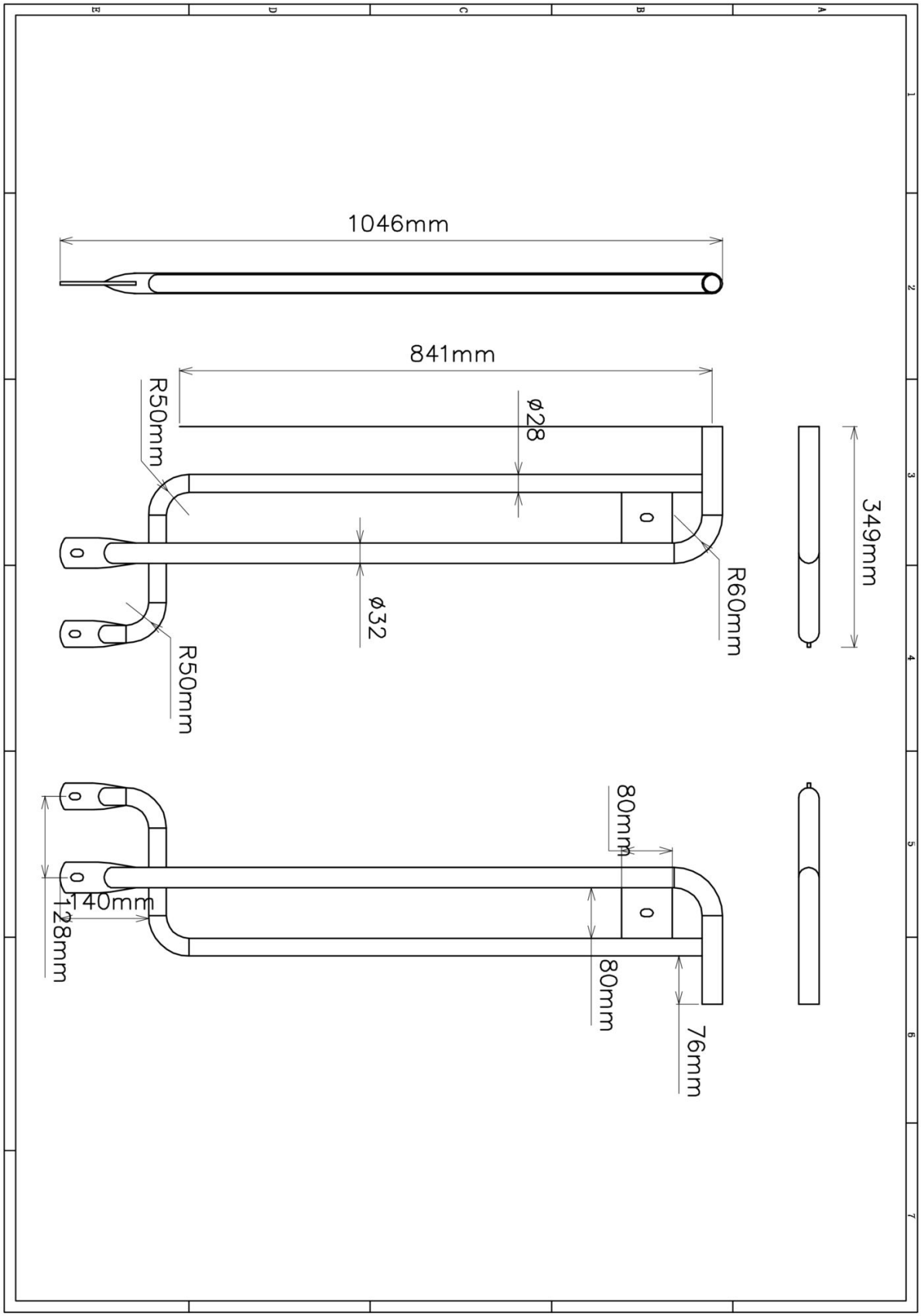

Bone brug 233cm

Hoofdafmetingen: 233x101cm

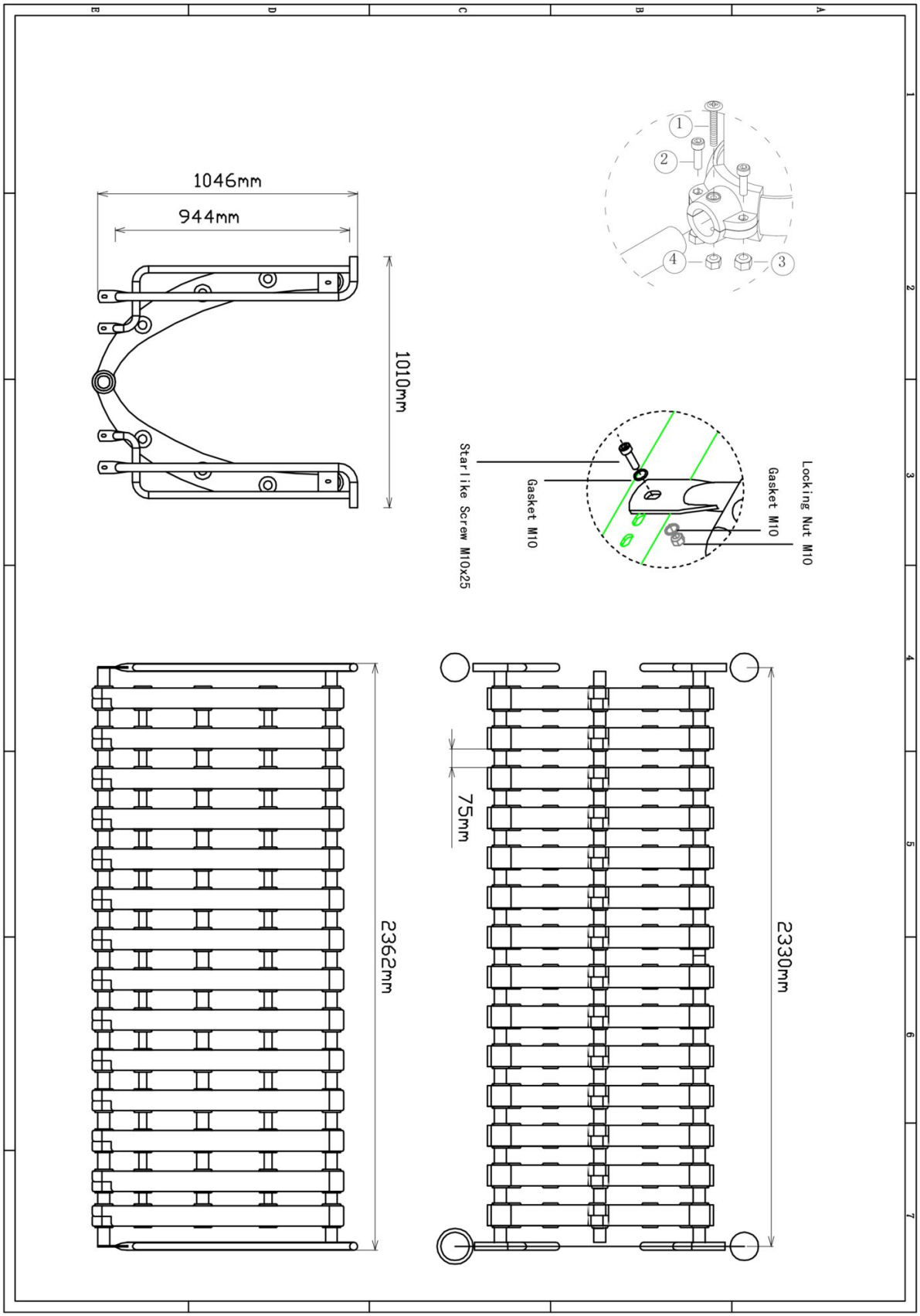

Bone brug 233cm

STAP 1 van 2

Omschrijving: Bevestiging hekjes aan staander/vloer

1 st. Bone brug 233cm	**2 st.** Bone brug hekje 1 paar	**4 st.** Small clamp + ring	**8 st.** Afdekdop M10
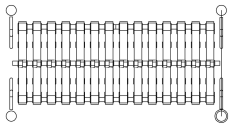	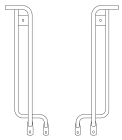		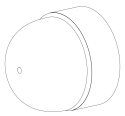
4 st. Kruiskop M6X65	**8 st.** Torx M8X20	**8 st.** Lock Moer M8	**4 st.** Lock Moer M6
1	2 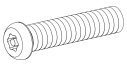	3 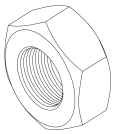	4 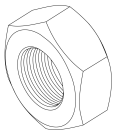
8 st. Torx M10X25	**16 st.** Ring M10 (middel)	**8 st.** Lock Moer M10	
5 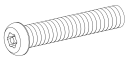	6 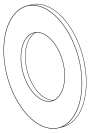	7 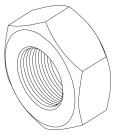	

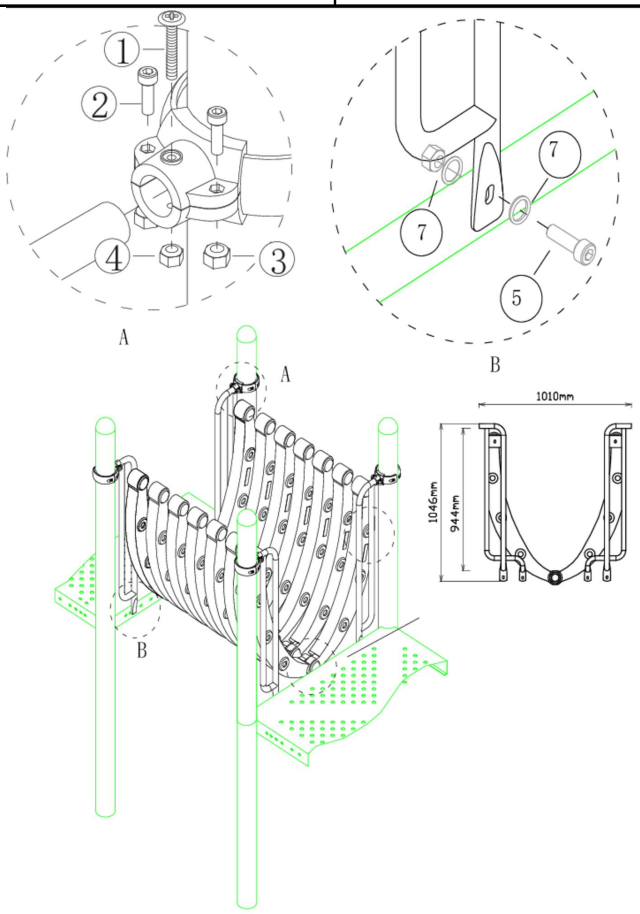

Bevestigings materiaal is per zakje verpakt en bovenstaande afbeelding zit in het zakje

Bone brug 233cm

STAP 2 van 2

Omschrijving: Bevestiging van de bone brug tussen de Hekjes

6 st. Torx M10X30
1 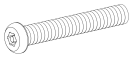
6 st. Ring M10 (middel)
2 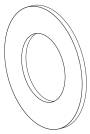

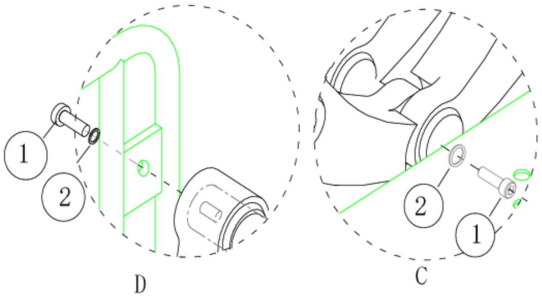

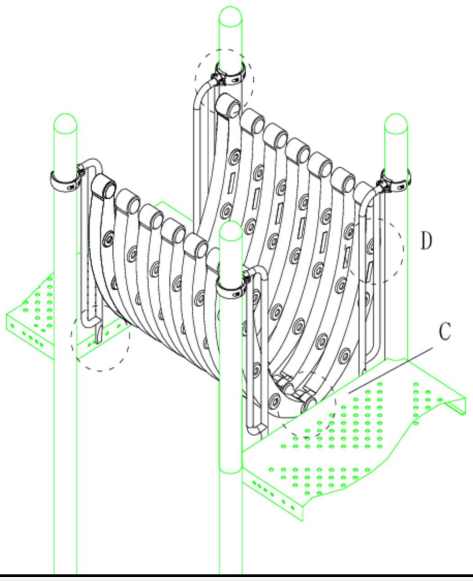

Bevestigings materiaal is per zakje verpakt en bovenstaande afbeelding zit in het zakje

Balustrade metaal

Hoofdafmetingen: 105x101cm

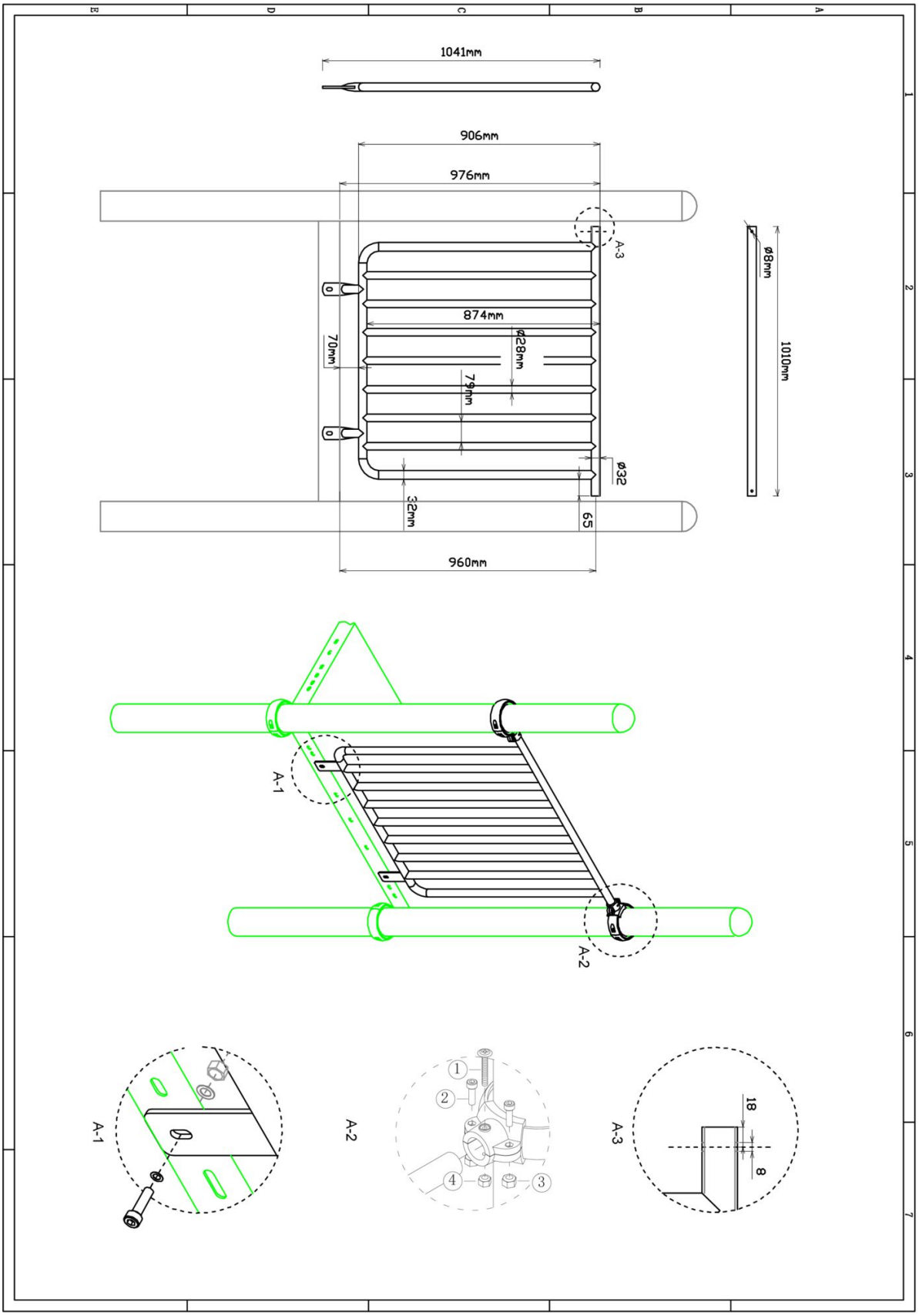

Balustrade metaal

STAP 1 van 1

Omschrijving: Bevestiging tussen de vloer/staander

1 st. Balustrade metaal	**2 st.** Small clamp + ring	**2 st.** Afdekdop M10	**2 st.** Kruiskop M6X65
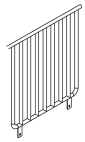		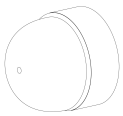	1
4 st. Torx M8X20	**4 st.** Lock Moer M8	**2 st.** Lock Moer M6	**2 st.** Bout M10X25
2 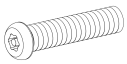	3 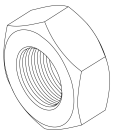	4 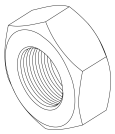	5 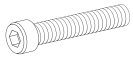
4 st. Ring M10 (middel)	**2 st.** Lock Moer M10		
6 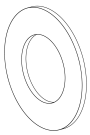	7 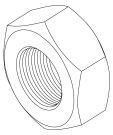		

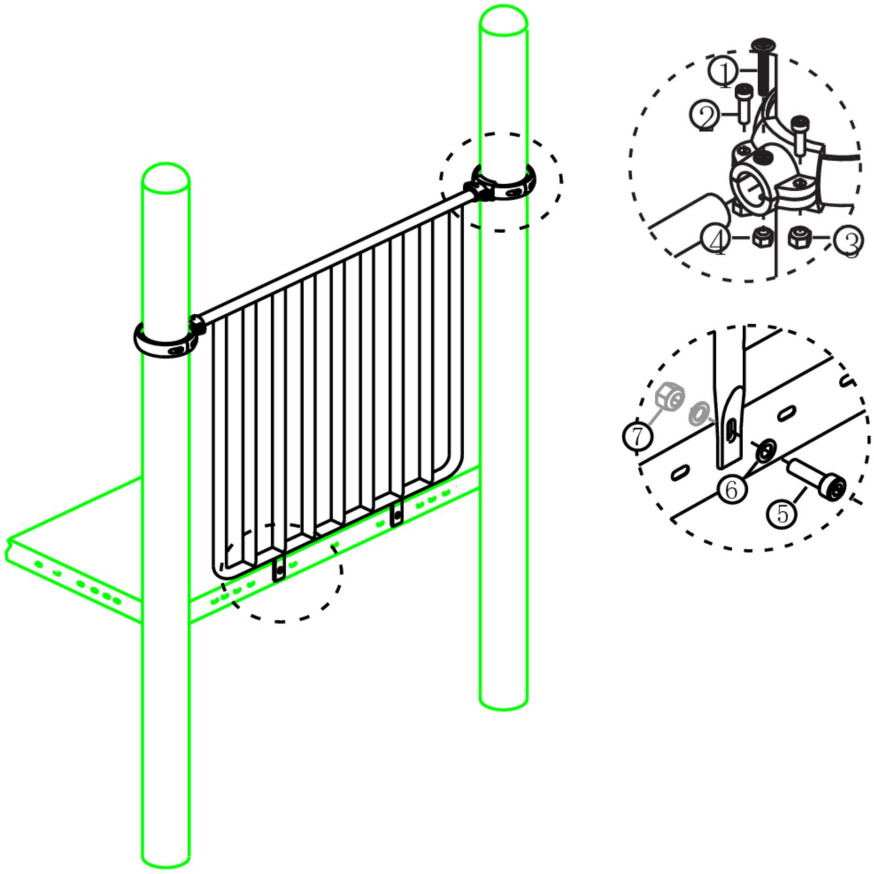

Bevestigings materiaal is per zakje verpakt en bovenstaande afbeelding zit in het zakje

Hekje tbv: B, Pod en Curly Climber

Hoofdafmetingen: 152x101cm

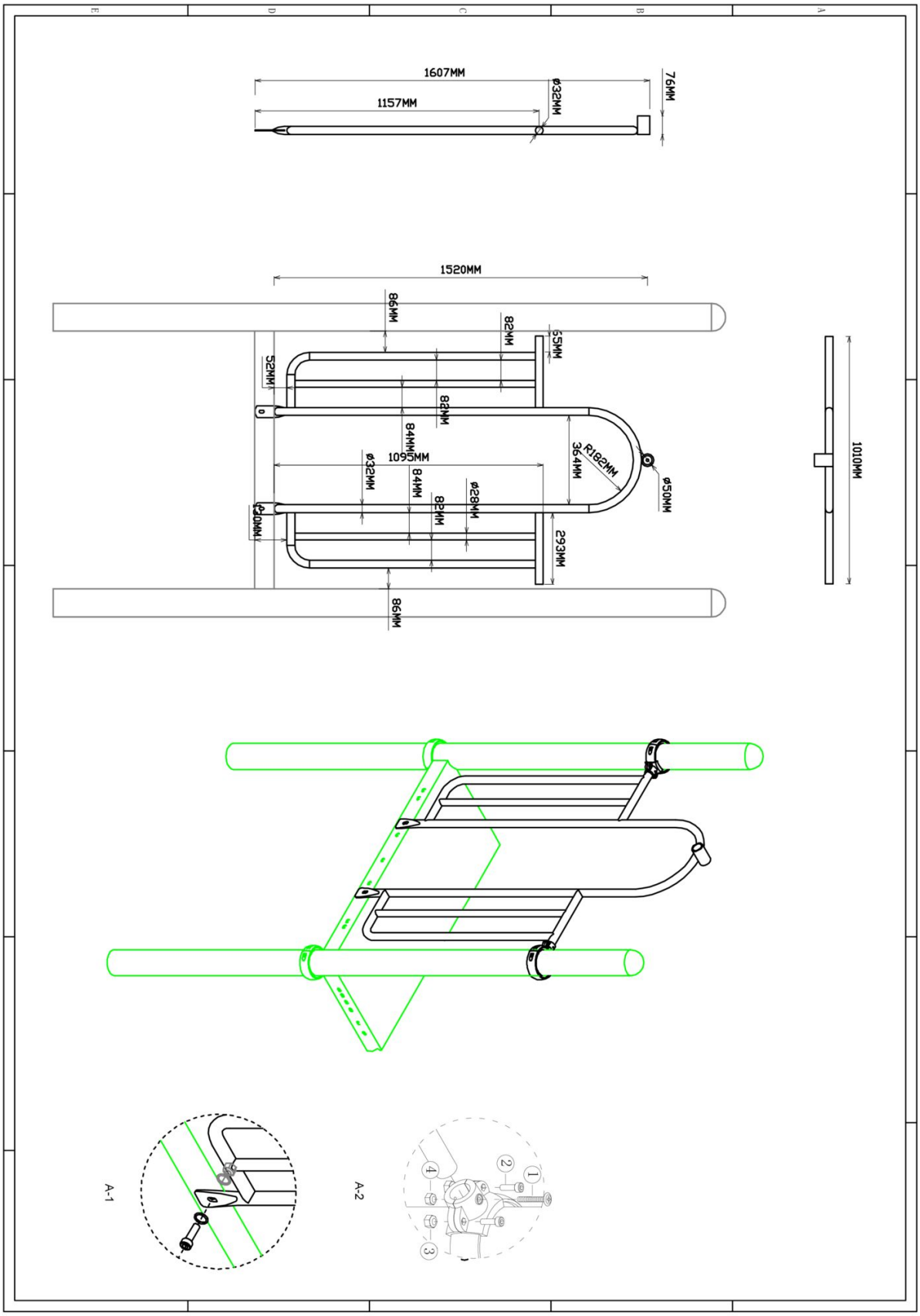

Hekje tbv: B, Pod en Curly Climber

STAP 1 van 1

Omschrijving: Bevestiging van het hek tussen de vloer/staander

1 st. Hekje tbv: B, Pod en Curly Climber	**2 st.** Small clamp + ring	**2 st.** Afdekdop M10	**2 st.** Kruiskop M6X65
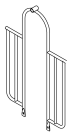		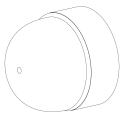	1
4 st. Torx M8X20	**4 st.** Lock Moer M8	**2 st.** Lock Moer M6	**2 st.** Bout M10X25
2 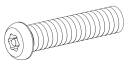	3 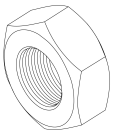	4 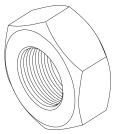	5 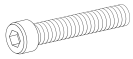
4 st. Ring M10 (middel)	**2 st.** Lock Moer M10		
6 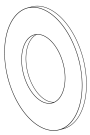	7 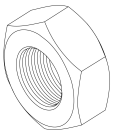		

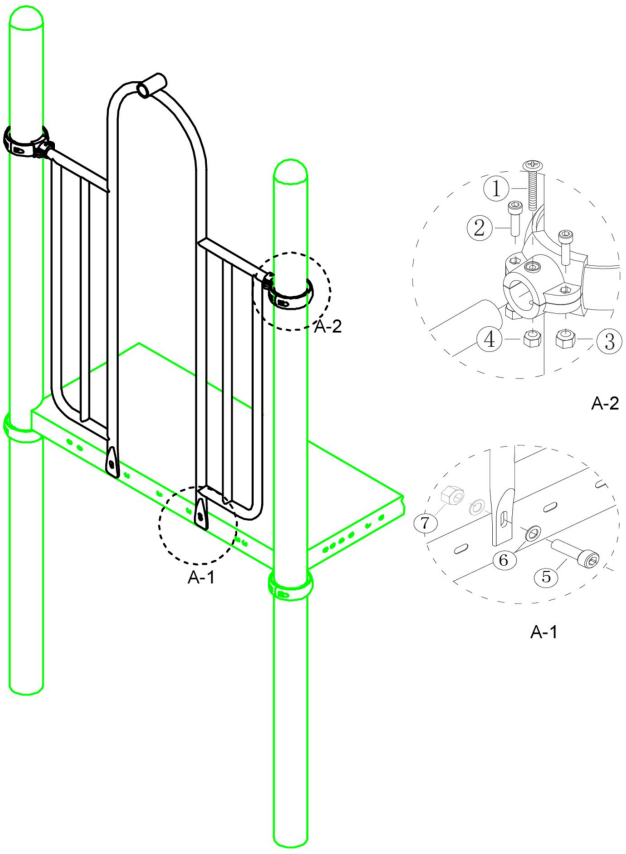

Bevestigings materiaal is per zakje verpakt en bovenstaande afbeelding zit in het zakje

120cm Pod climber

Hoofdafmetingen: 332x71cm

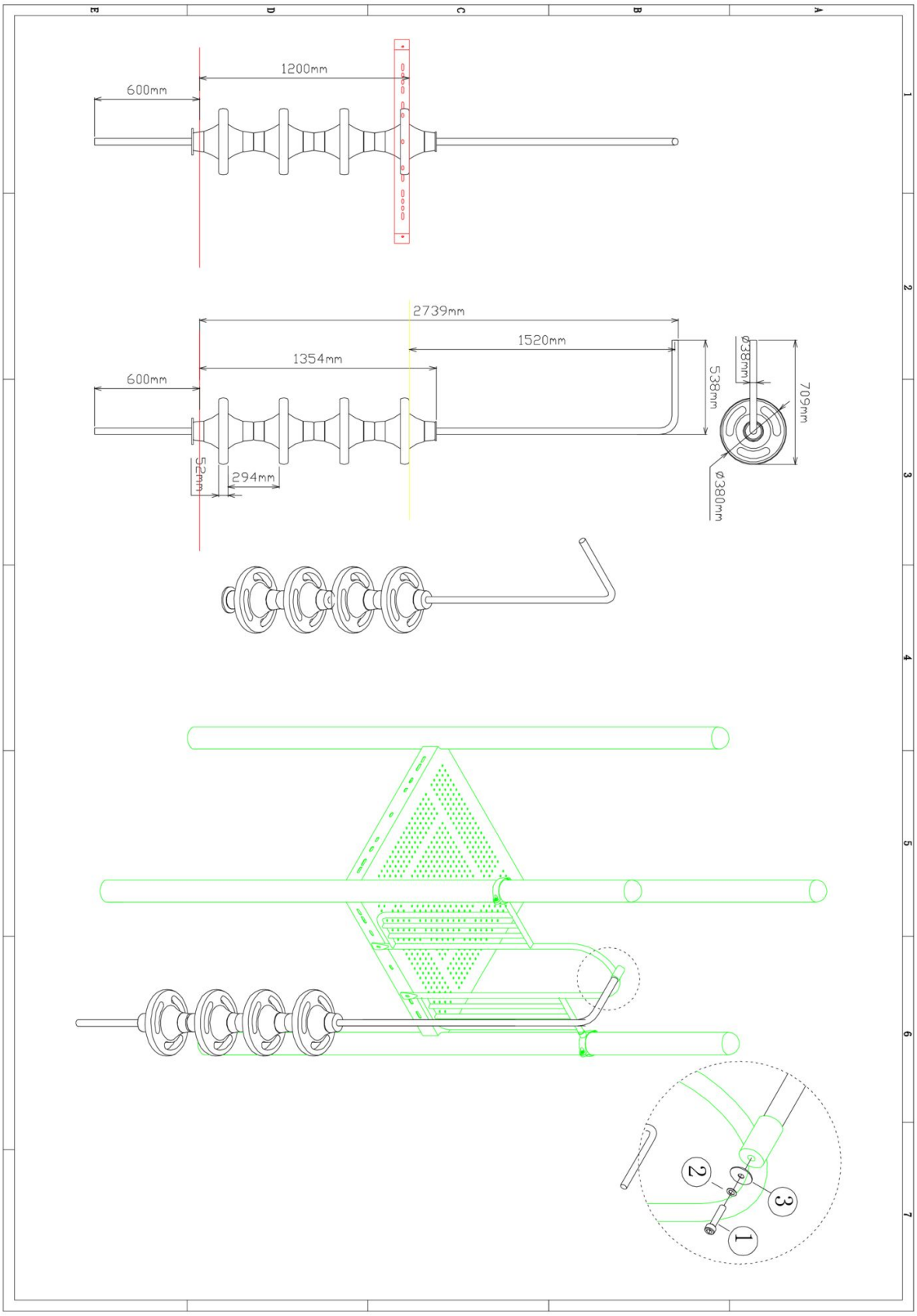

120cm Pod climber

STAP 1 van 1

Omschrijving: Bevestiging tussen hek en pod climber

1 st. 120cm Pod climber	**1 st.** Torx M10X30	**1 st.** Veerring M10	**1 st.** Ring M10 (middel)
	1 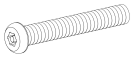	2 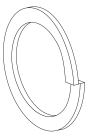	3 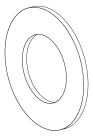

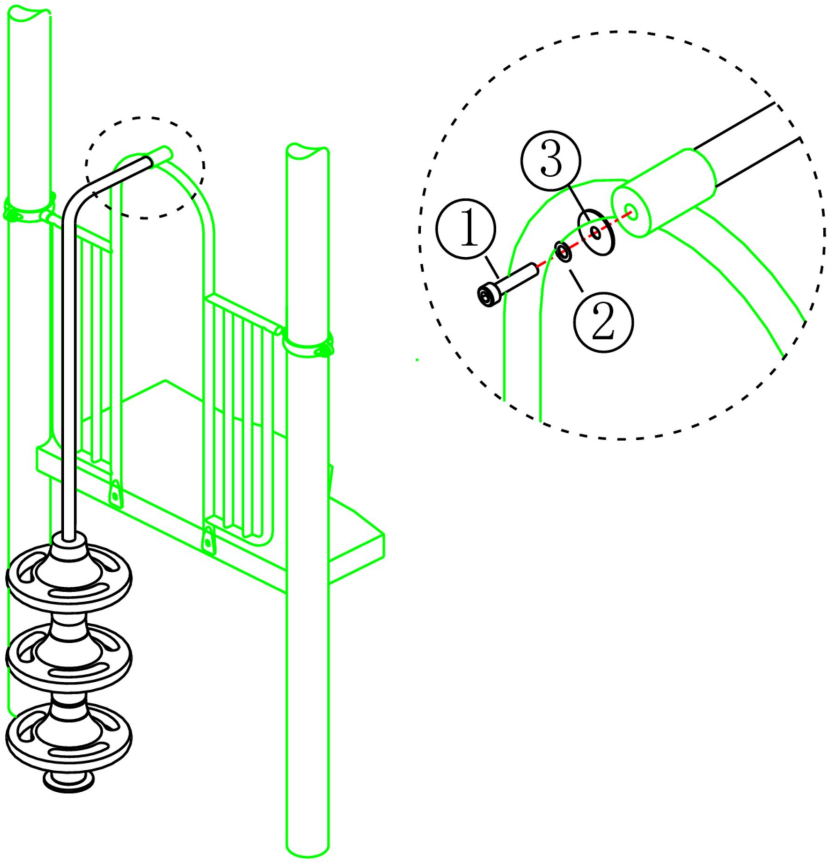

Bevestigings materiaal is per zakje verpakt en bovenstaande afbeelding zit in het zakje

Hekje tbv: B, Pod en Curly Climber

Hoofdafmetingen: 152x101cm

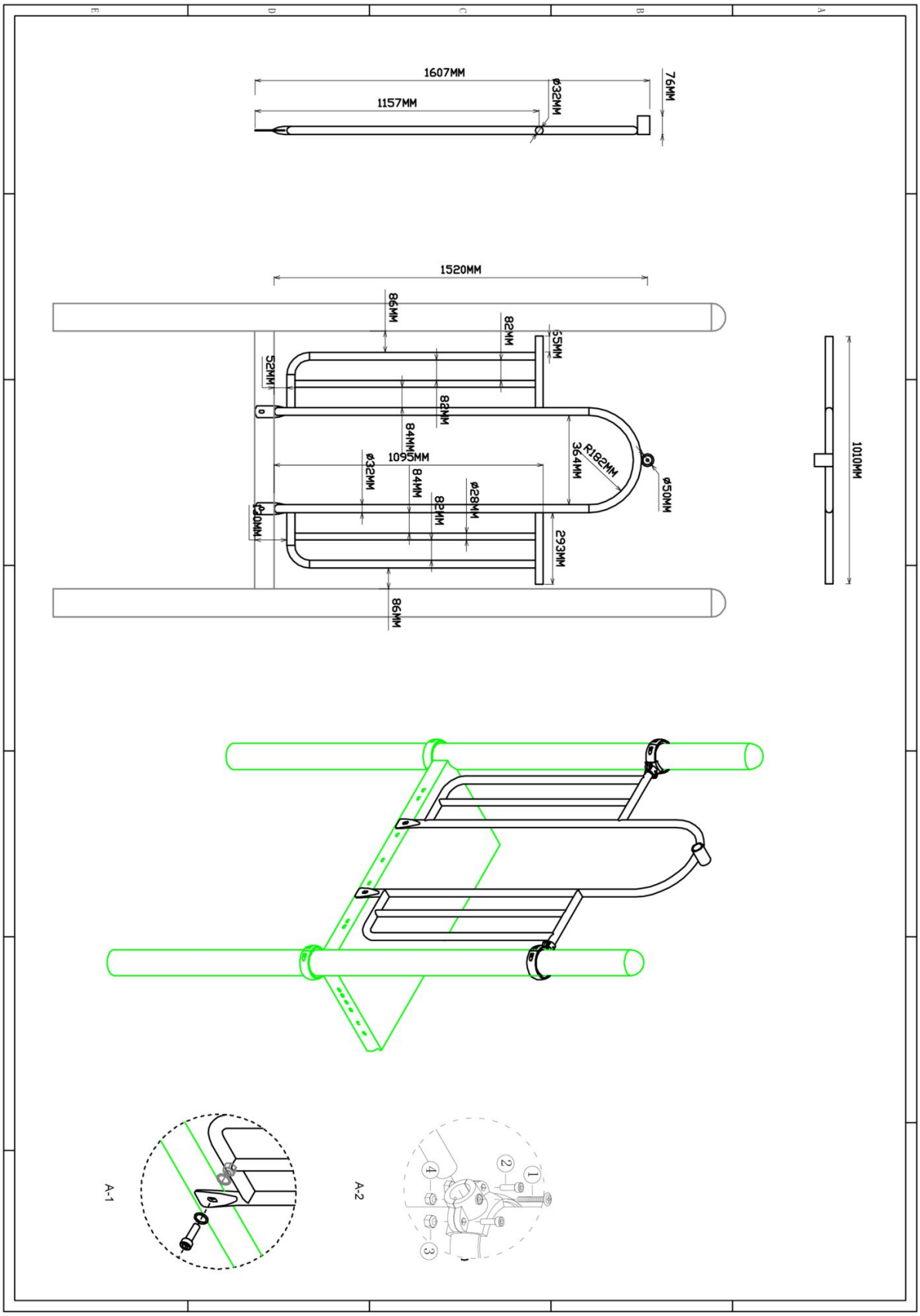

Hekje tbv: B, Pod en Curly Climber

STAP 1 van 1

Omschrijving: Bevestiging van het hek tussen de vloer/staander

1 st. Hekje tbv: B, Pod en Curly Climber	**2 st.** Small clamp + ring	**2 st.** Afdekdop M10	**2 st.** Kruiskop M6X65
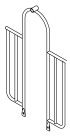		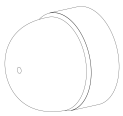	1
4 st. Torx M8X20	**4 st.** Lock Moer M8	**2 st.** Lock Moer M6	**2 st.** Bout M10X25
2 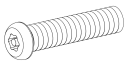	3 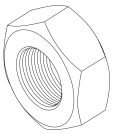	4 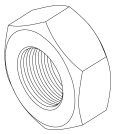	5 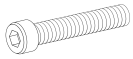
4 st. Ring M10 (middel)	**2 st.** Lock Moer M10		
6 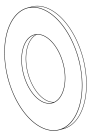	7 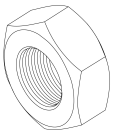		

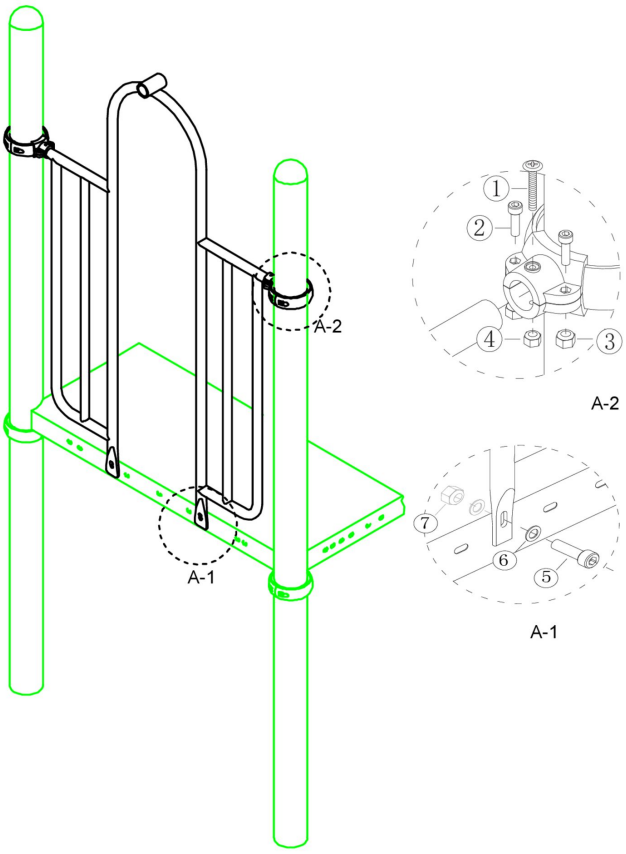

Bevestigings materiaal is per zakje verpakt en bovenstaande afbeelding zit in het zakje

120cm B climber

Hoofdafmetingen: 332x44cm

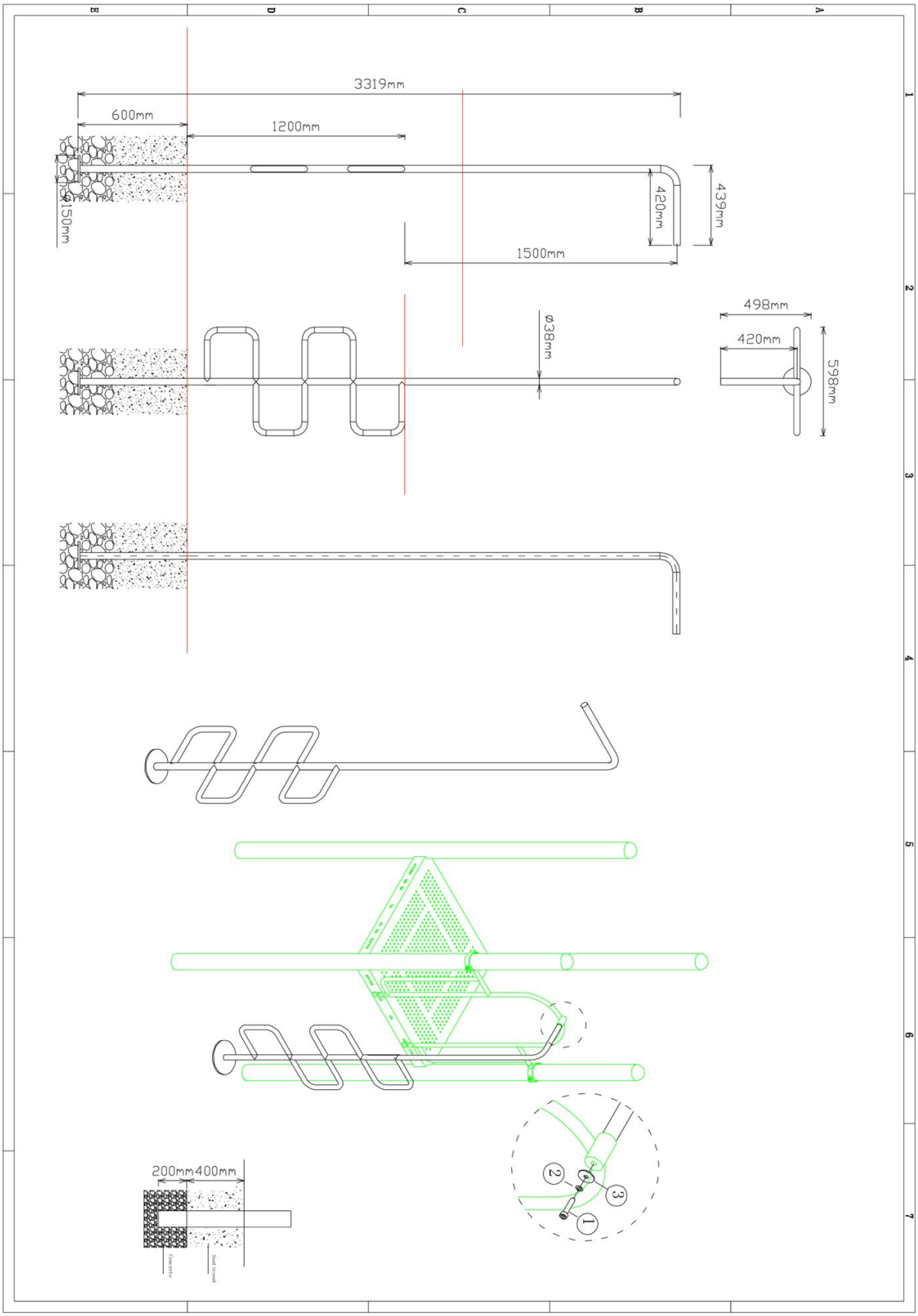

120cm B climber

STAP 1 van 1

Omschrijving: Bevestiging tussen B-climber en hek

1 st. 120cm B climber	**1 st.** Torx M10X30	**1 st.** Veerring M10	**1 st.** Ring M10 (middel)
	1 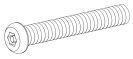	2 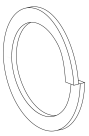	3 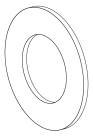

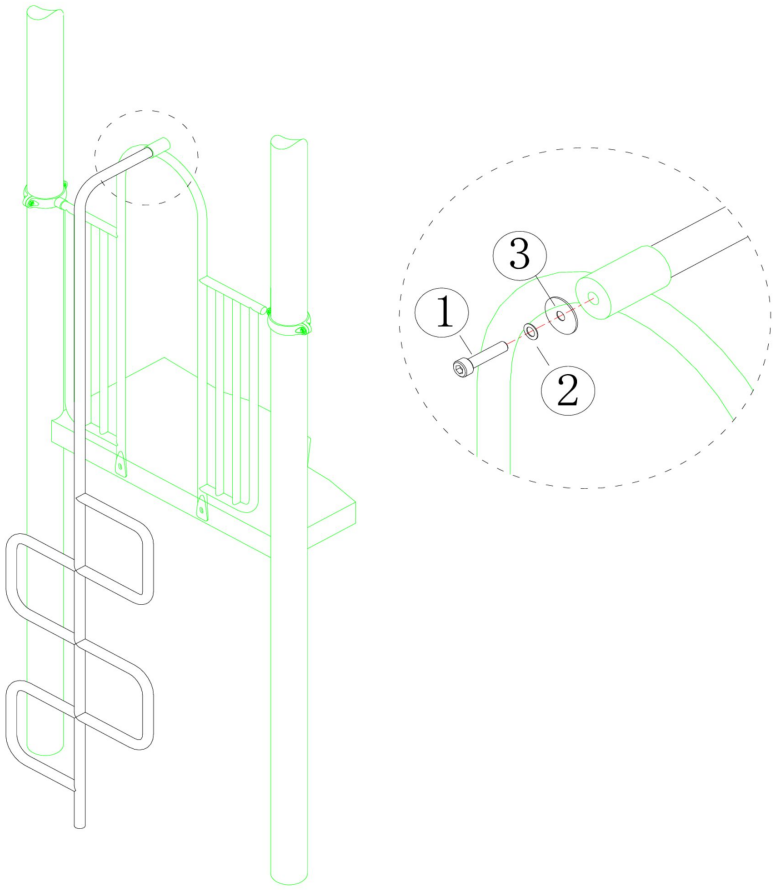

Bevestigings materiaal is per zakje verpakt en bovenstaande afbeelding zit in het zakje

Hekje tbv: B, Pod en Curly Climber

Hoofdafmetingen: 152x101cm

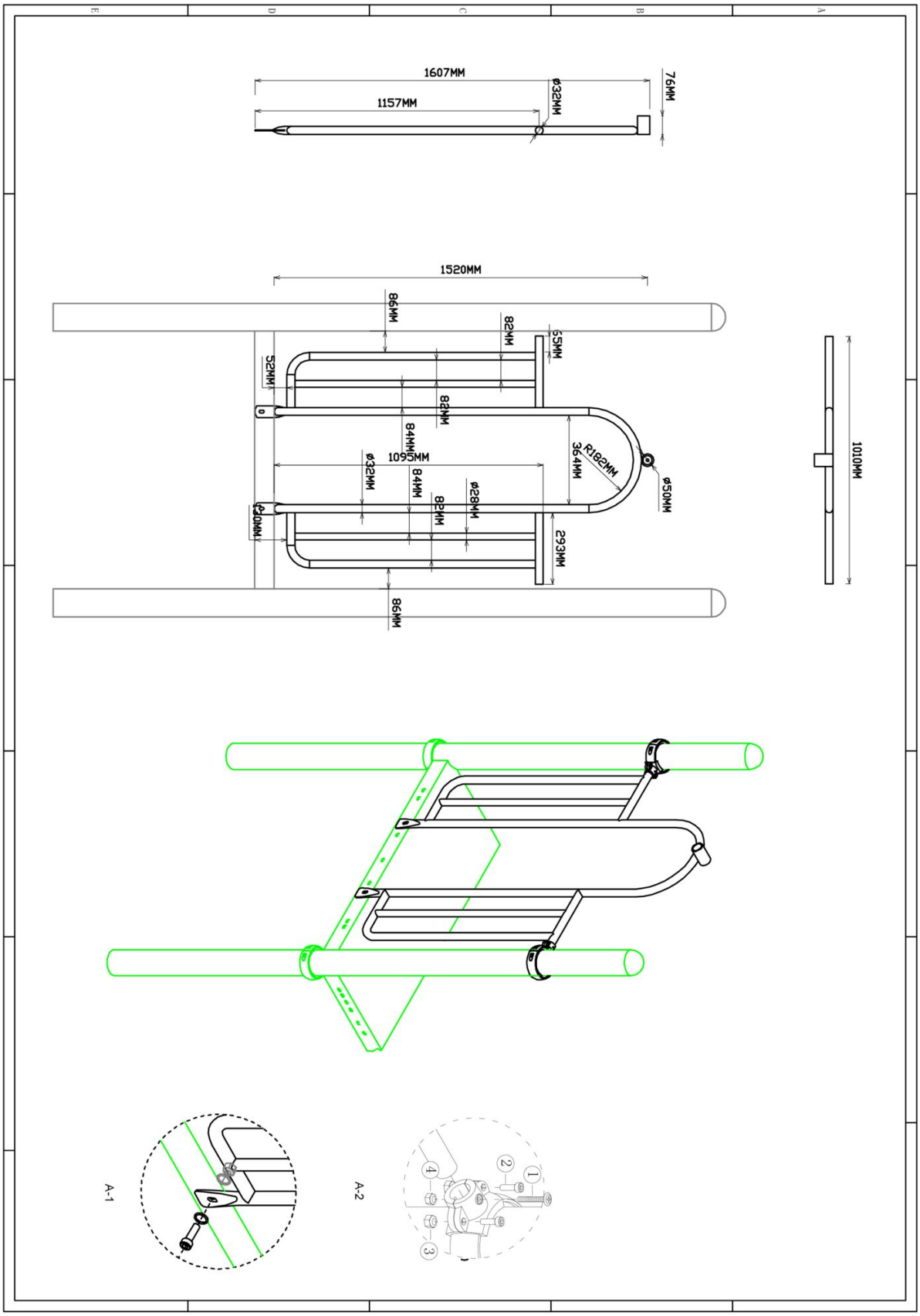

Hekje tbv: B, Pod en Curly Climber

STAP 1 van 1

Omschrijving: Bevestiging van het hek tussen de vloer/staander

1 st. Hekje tbv: B, Pod en Curly Climber	**2 st.** Small clamp + ring	**2 st.** Afdekdop M10	**2 st.** Kruiskop M6X65
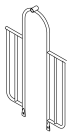		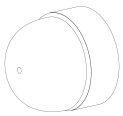	1
4 st. Torx M8X20	**4 st.** Lock Moer M8	**2 st.** Lock Moer M6	**2 st.** Bout M10X25
2 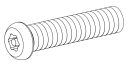	3 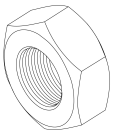	4 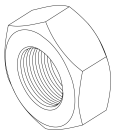	5 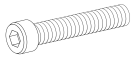
4 st. Ring M10 (middel)	**2 st.** Lock Moer M10		
6 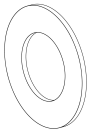	7 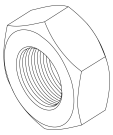		

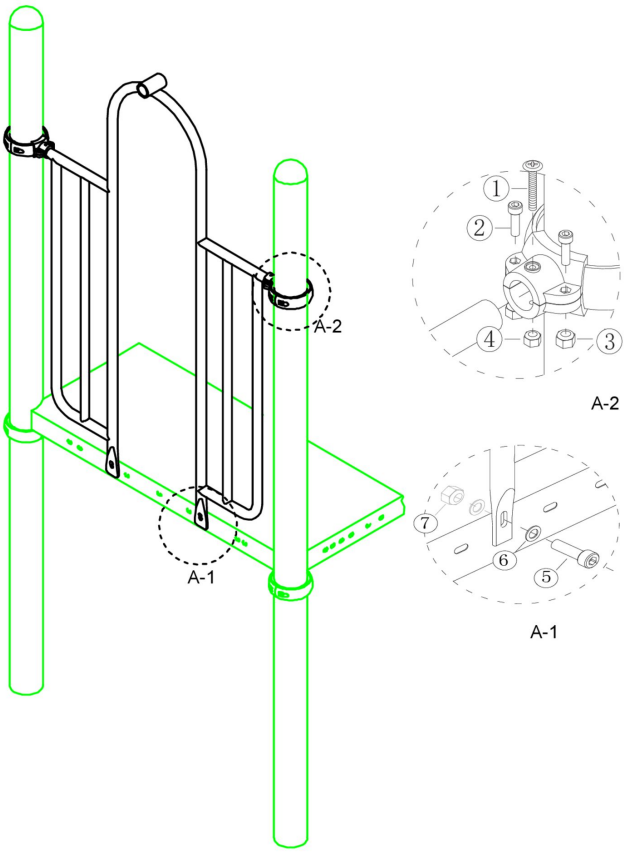

Bevestigings materiaal is per zakje verpakt en bovenstaande afbeelding zit in het zakje

150cm Curly climber

Hoofdafmetingen: 364x67cm

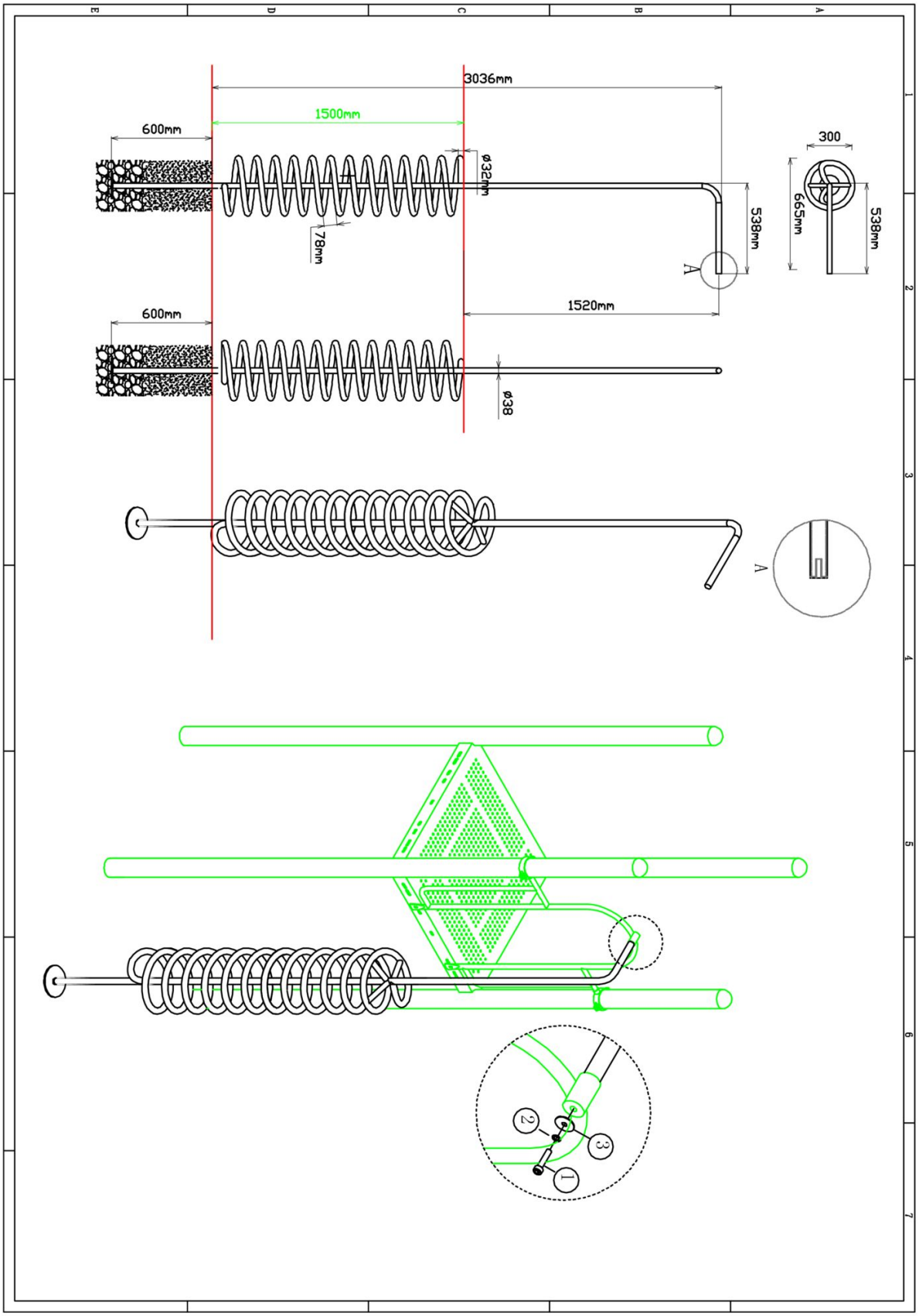

150cm Curly climber

STAP 1 van 1

Omschrijving: Bevestiging tussen Curly climber en hek

1 st. 150cm Curly climber	**1 st.** Torx M10X30	**1 st.** Veerring M10	**1 st.** Ring M10 (middel)
	1 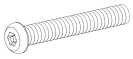	2 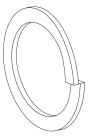	3 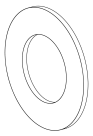

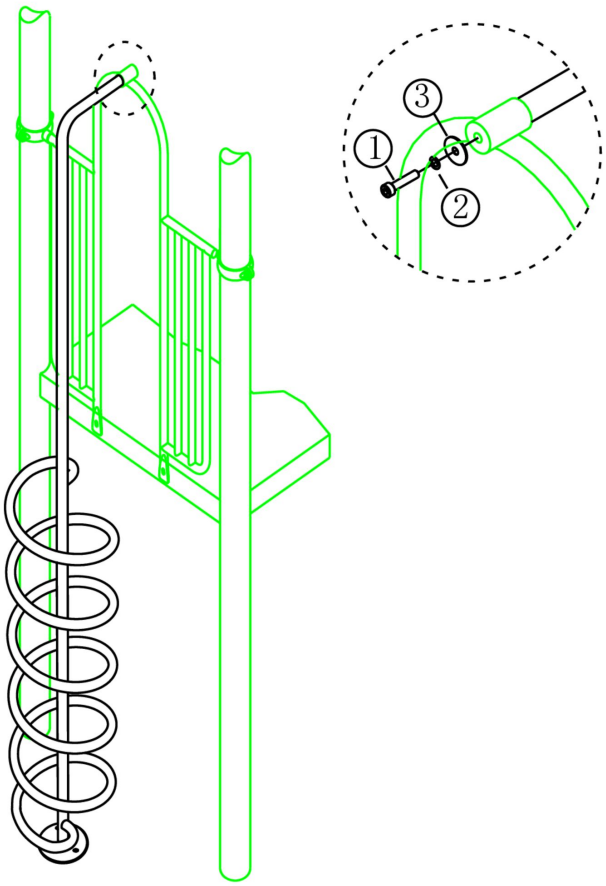

Bevestigings materiaal is per zakje verpakt en bovenstaande afbeelding zit in het zakje

Hekje tbv glijstang

Hoofdafmetingen: 152x101cm

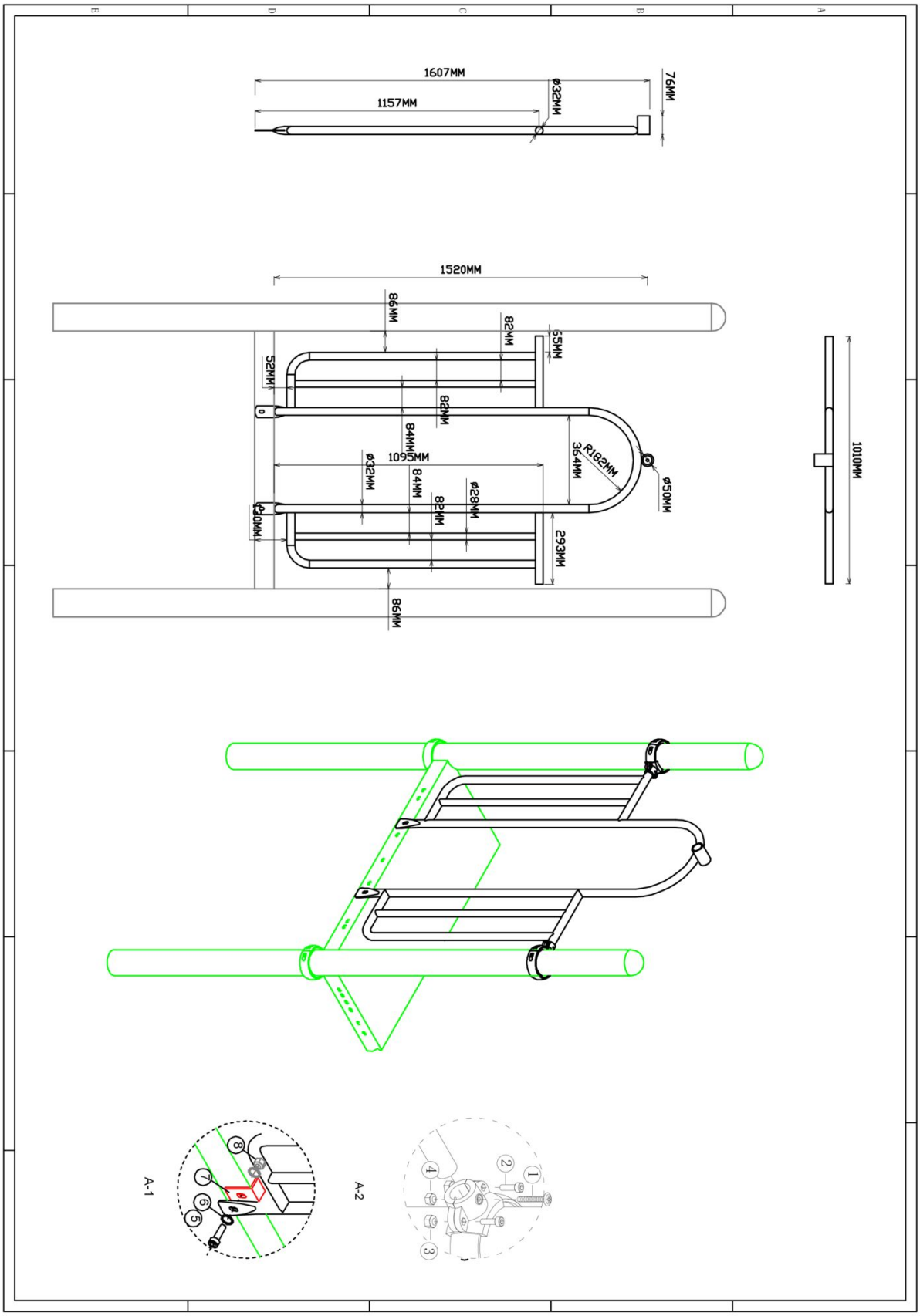

Hekje tbv glijstang

STAP 1 van 1

Omschrijving: Bevestiging van het hek tussen de vloer/staander

1 st. Hekje tbv glijstang	**2 st.** Small clamp + ring	**2 st.** Afdekdop M10	**2 st.** Kruiskop M6X65
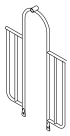		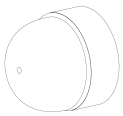	1
4 st. Torx M8X20	**4 st.** Lock Moer M8	**2 st.** Lock Moer M6	**2 st.** Bout M10X25
2 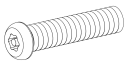	3 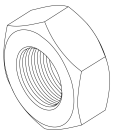	4 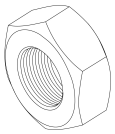	5 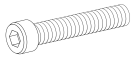
4 st. Ring M10 (middel)	**2 st.** Hoekje	**2 st.** Lock Moer M10	
6 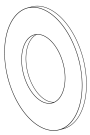	7	8 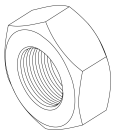	

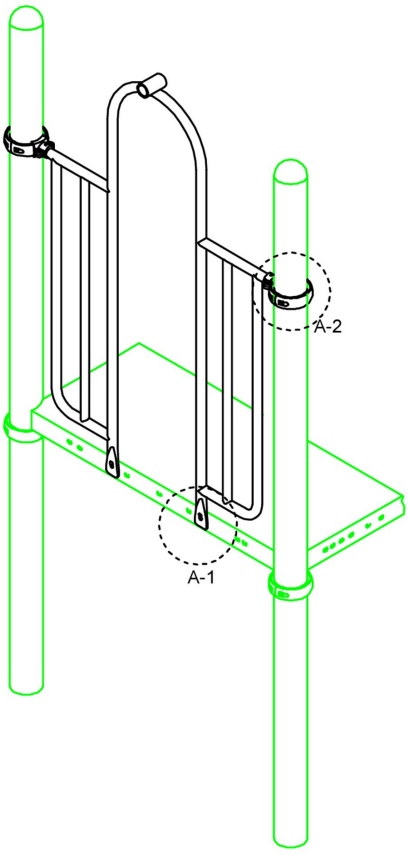

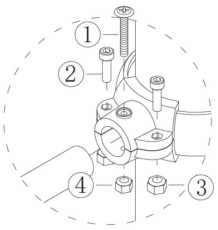

A-2

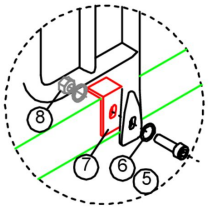

A-1

Het hoekje voorkomt koordjesbeknelling bij de aansluiting tussen de vloer en het hekje.

Bevestigings materiaal is per zakje verpakt en bovenstaande afbeelding zit in het zakje

150cm Glijstang

Hoofdafmetingen: 362x42cm

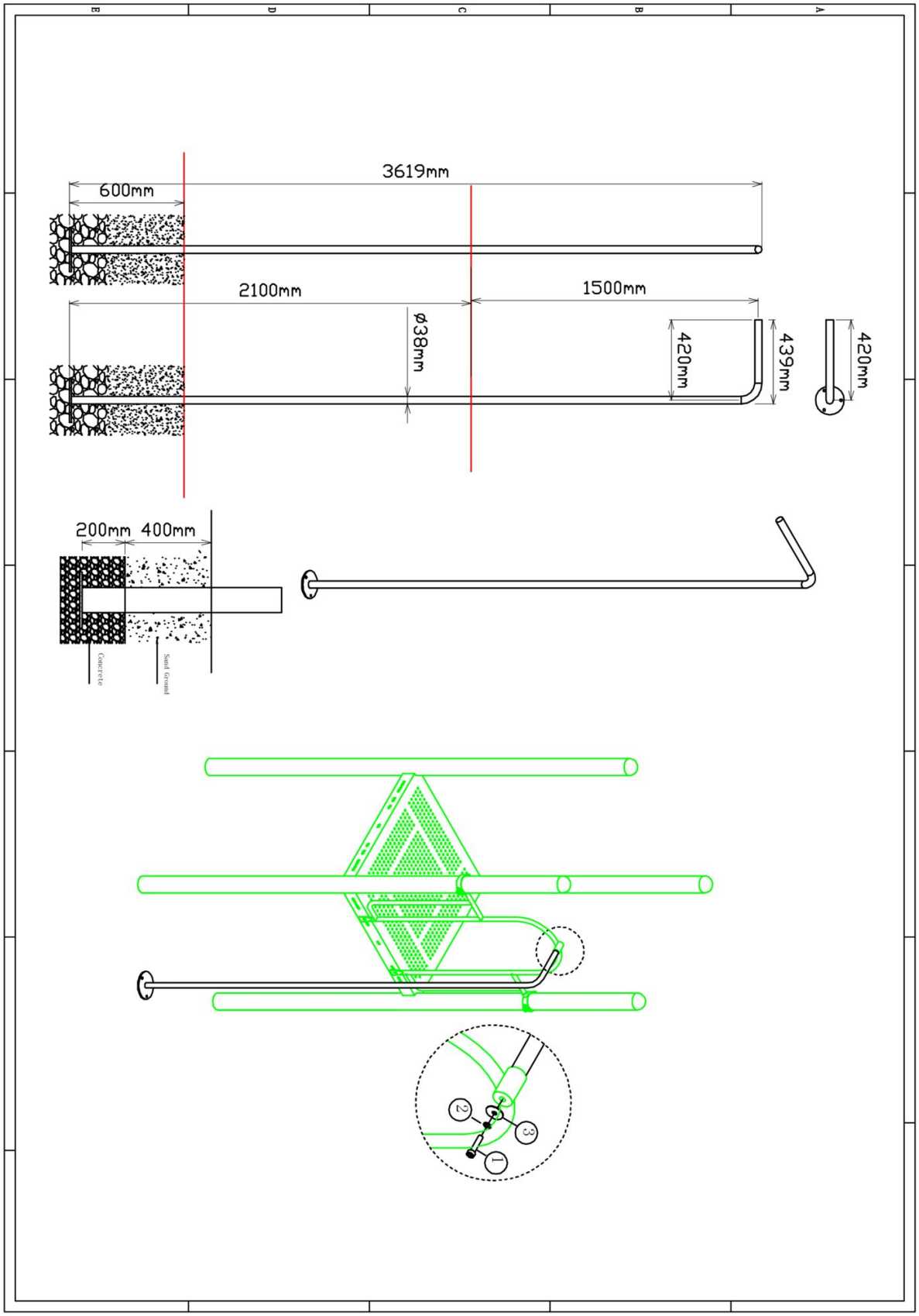

150cm Glijstang

STAP 1 van 1

Omschrijving: Bevestiging tussen de glijstang en het hek

1 st. 150cm Glijstang	**1 st.** Torx M10X30	**1 st.** Veerring M10	**1 st.** Ring M10 (groot)
	1 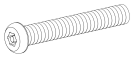	2 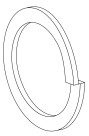	3 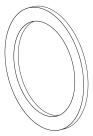

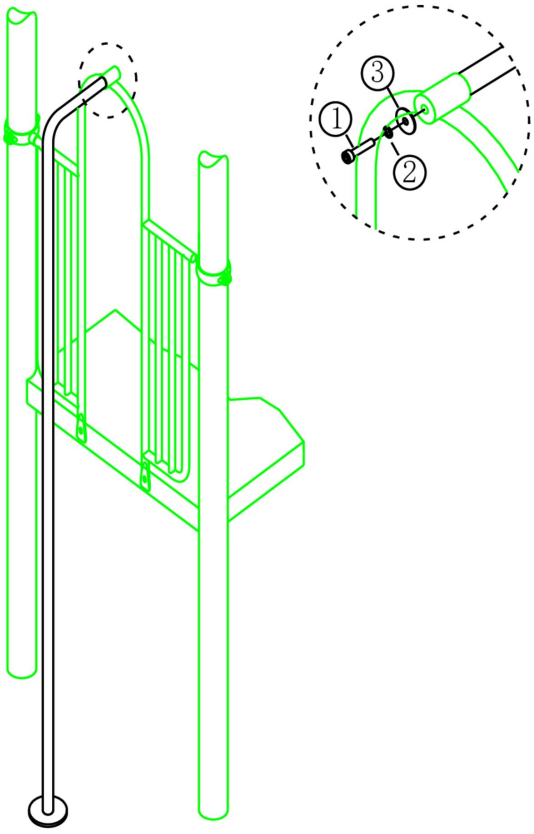

Bevestigings materiaal is per zakje verpakt en bovenstaande afbeelding zit in het zakje

Hekje tbv glijstang

Hoofdafmetingen: 152x101cm

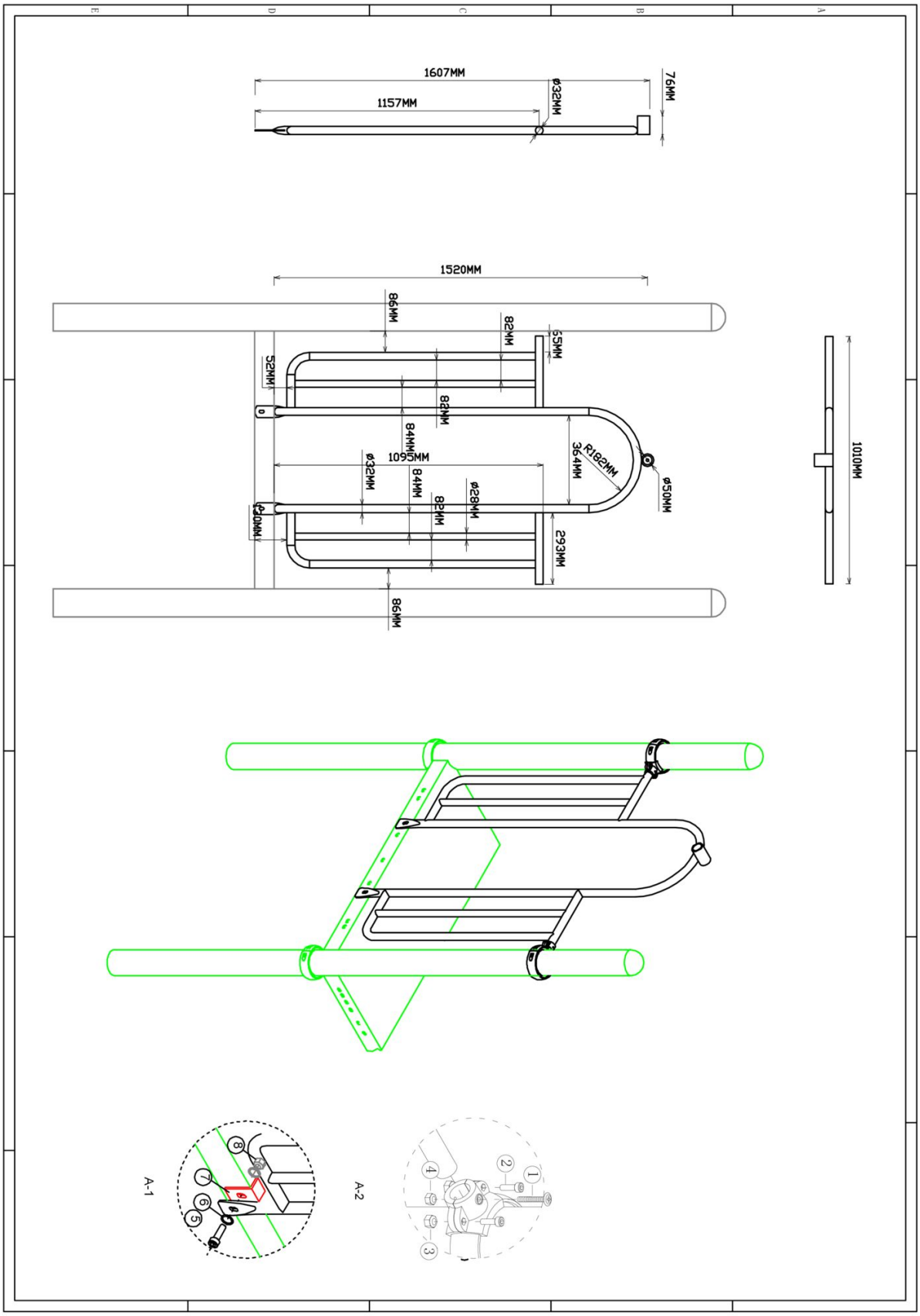

Hekje tbv glijstang

STAP 1 van 1

Omschrijving: Bevestiging van het hek tussen de vloer/staander

1 st. Hekje tbv glijstang	**2 st.** Small clamp + ring	**2 st.** Afdekdop M10	**2 st.** Kruiskop M6X65
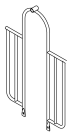		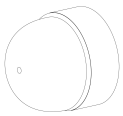	1
4 st. Torx M8X20	**4 st.** Lock Moer M8	**2 st.** Lock Moer M6	**2 st.** Bout M10X25
2 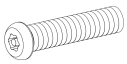	3 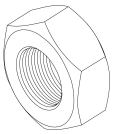	4 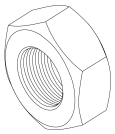	5 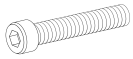
4 st. Ring M10 (middel)	**2 st.** Hoekje	**2 st.** Lock Moer M10	
6 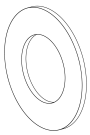	7	8 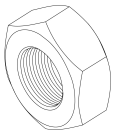	

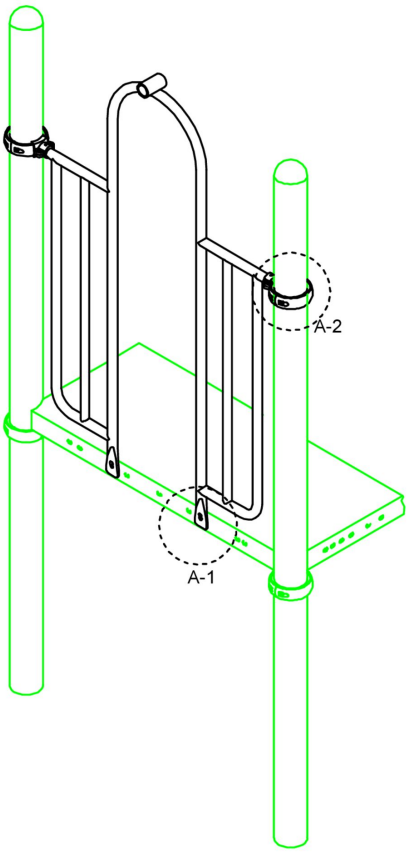

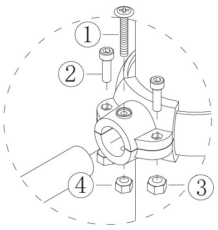

A-2

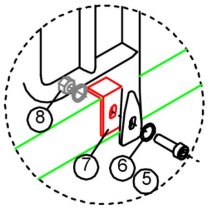

A-1

Het hoekje voorkomt koordjesbeknelling bij de aansluiting tussen de vloer en het hekje.

Bevestigings materiaal is per zakje verpakt en bovenstaande afbeelding zit in het zakje

120cm Glijstang

Hoofdafmetingen: 332x42

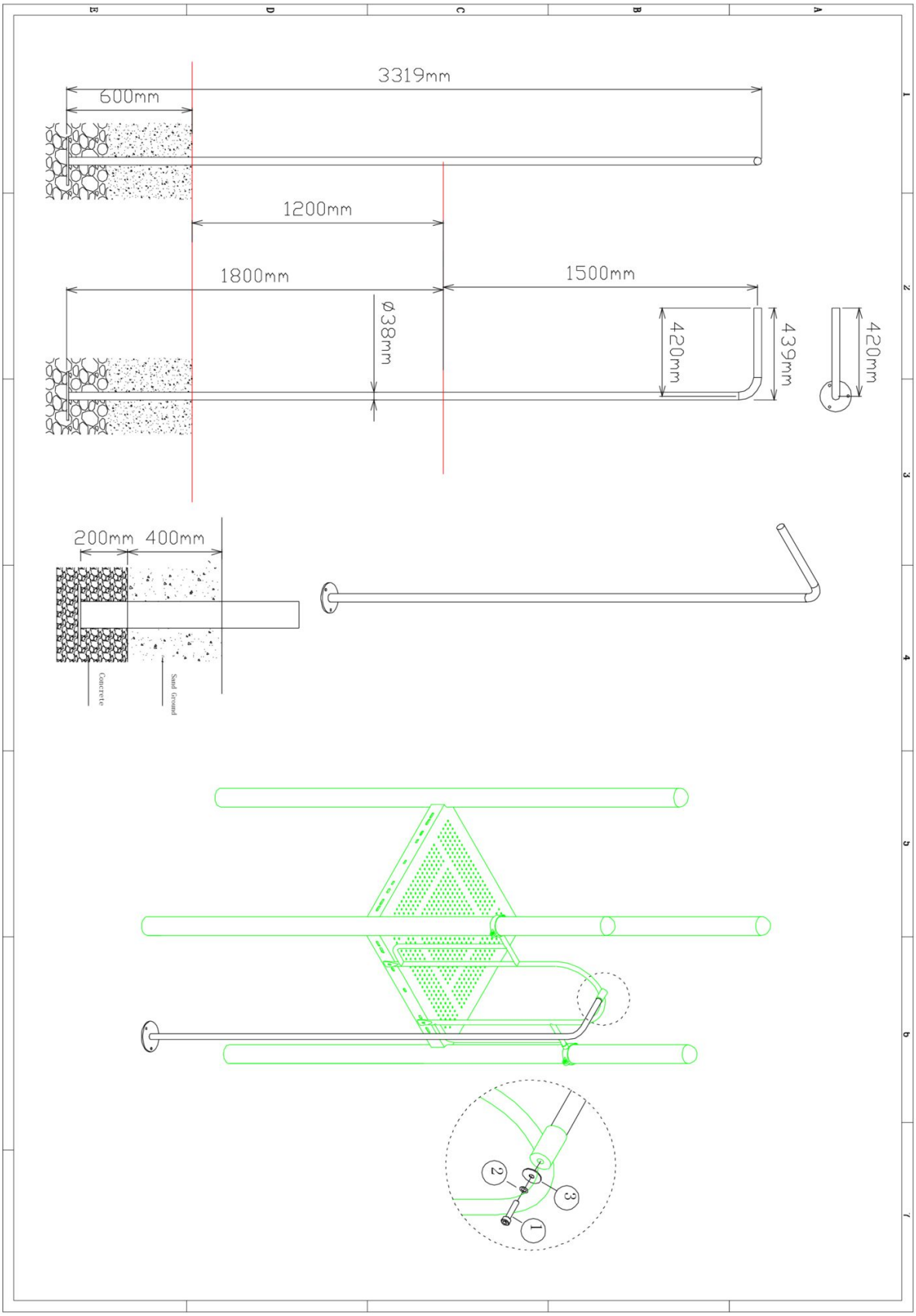

120cm Glijstang

STAP 1 van 1

Omschrijving: Bevestiging tussen de glijstang en het hek

1 st. 120cm Glijstang	**1 st.** Torx M10X30	**1 st.** Veerring M10	**1 st.** Ring M10 (groot)
	1 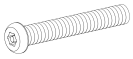	2 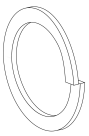	3 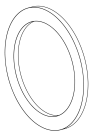

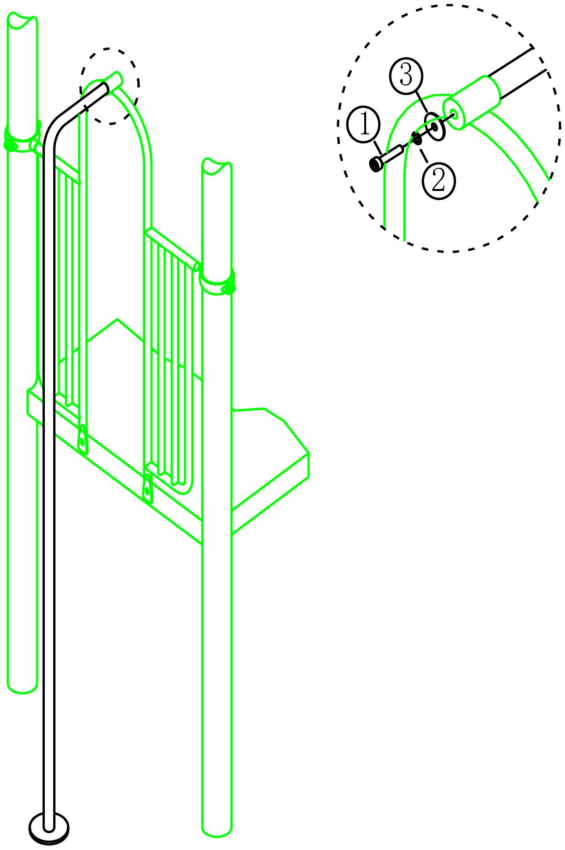

Bevestigings materiaal is per zakje verpakt en bovenstaande afbeelding zit in het zakje

Glijbaan paneel

Hoofdafmetingen: 118x92x29cm

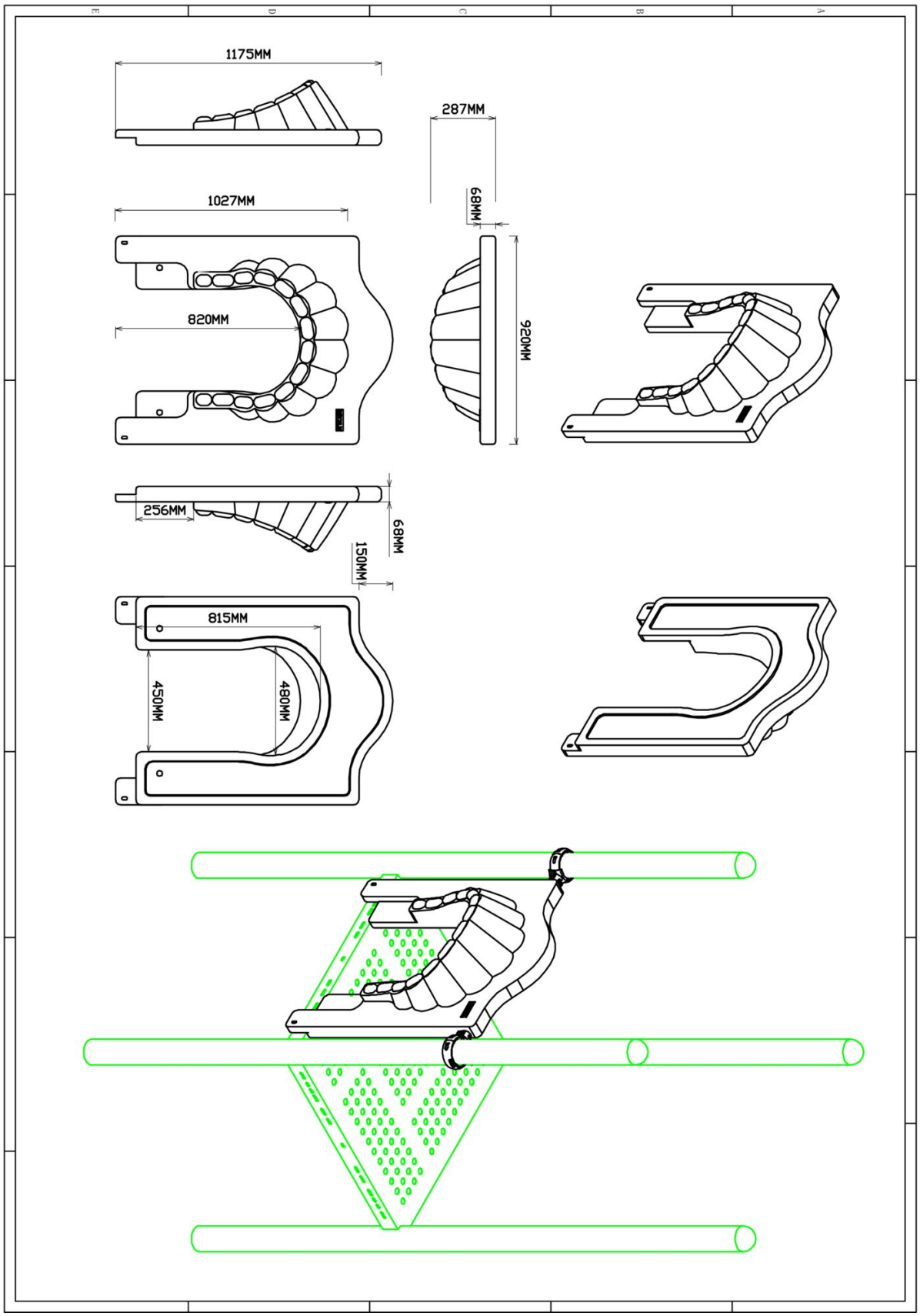

Glijbaan paneel

STAP 1 van 1

Omschrijving: Bevestiging van het glijbaanpaneel aan de vloer/staander

1 st. Glijbaan paneel	**2 st.** Small clamp + ring	**2 st.** Afdekdop M10	**2 st.** Kruiskop M6X65
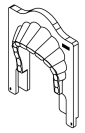		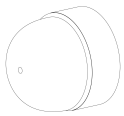	1
4 st. Torx M8X20	**4 st.** Lock Moer M8	**2 st.** Lock Moer M6	**2 st.** Torx M10X50
2 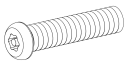	3 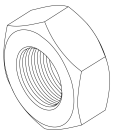	4 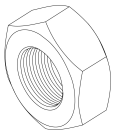	5
4 st. Ring M10 (middel)	**2 st.** Lock Moer M10		
6 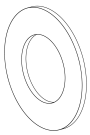	7 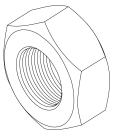		

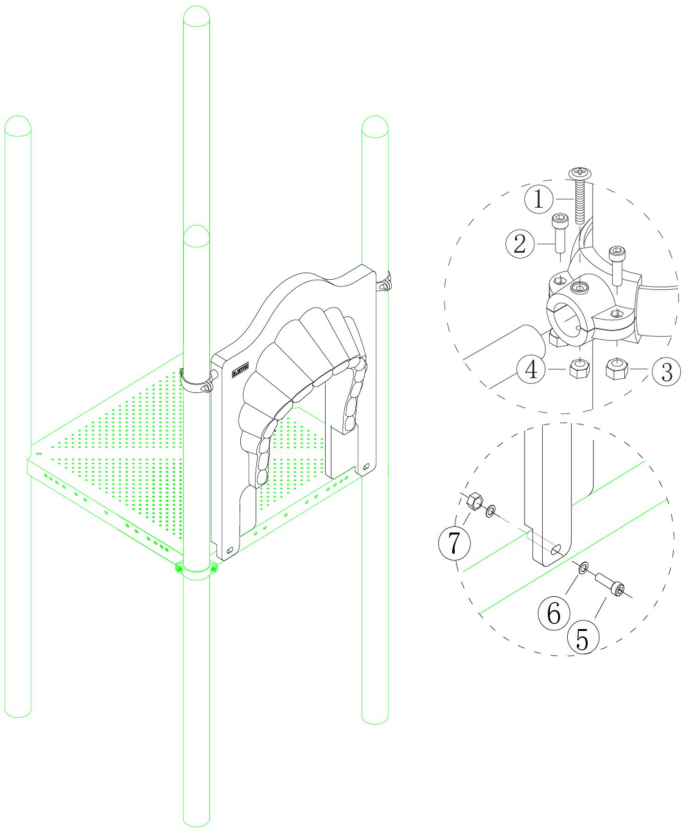

Bevestigings materiaal is per zakje verpakt en bovenstaande afbeelding zit in het zakje

150cm glijbaan recht

Hoofdafmetingen: 307x82x57cm

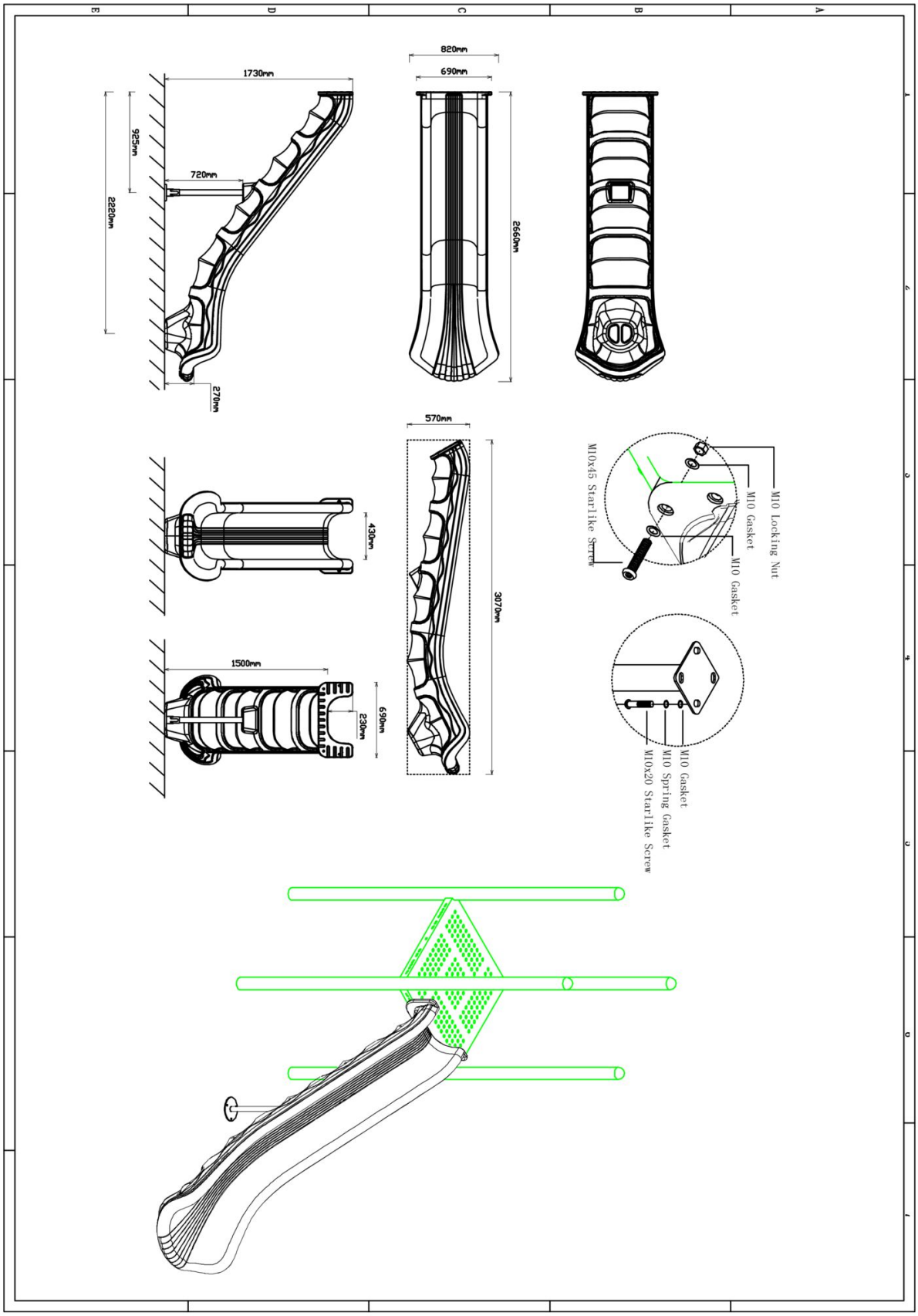

150cm glijbaan recht

STAP 1 van 2

Omschrijving: Glijbaan aan de vloer en het paneel bevestigen

1 st. 150cm glijbaan recht	**2 st.** Afdekdop M10	**2 st.** Torx M10X45	**4 st.** Ring M10 (middel)
	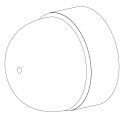	1 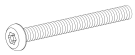	2 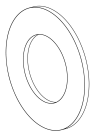
2 st. Lock Moer M10	**2 st.** Torx M8X35	**2 st.** Ring M8 (klein)	**2 st.** Ring M12 (groot)
3 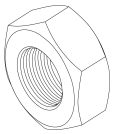	4 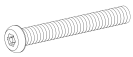	5 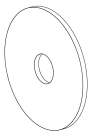	6 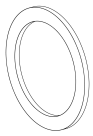
2 st. Torx Spiraalbout M12			
7			

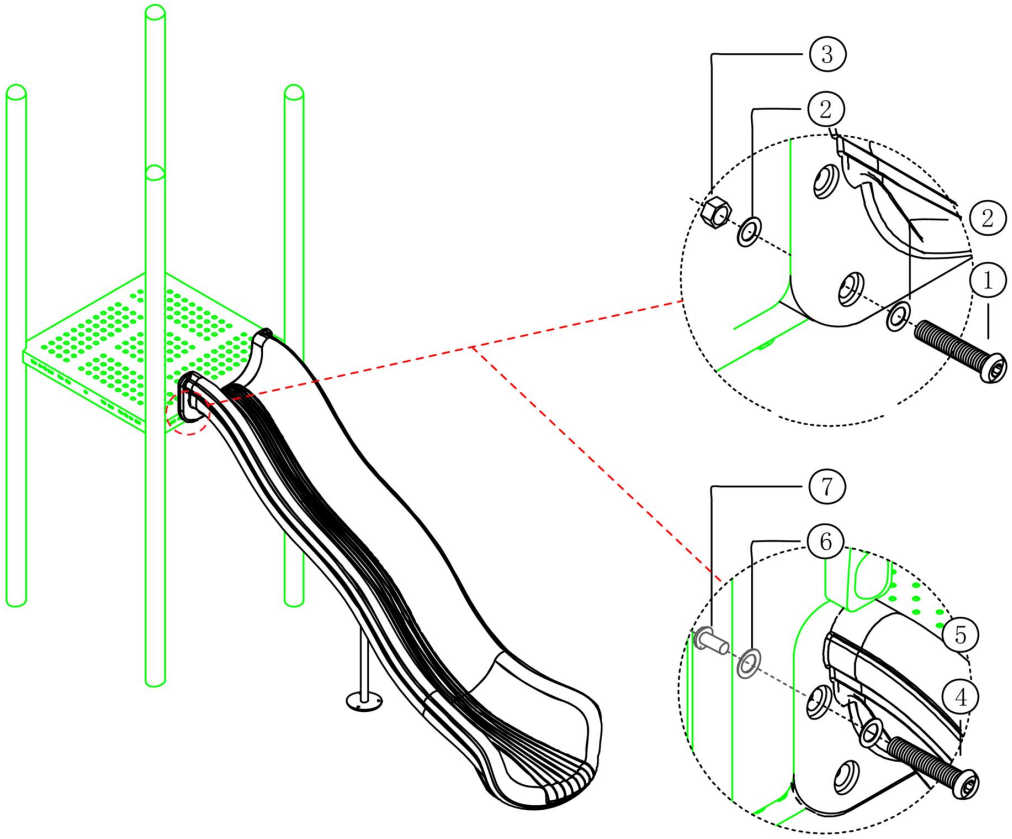

Bevestigings materiaal is per zakje verpakt en bovenstaande afbeelding zit in het zakje

150cm glijbaan recht

STAP 2 van 2

Omschrijving: Voorkom vinger- en koordjesbeknelling bij de glijbaanaansluiting. Zorg ervoor dat er geen kieren en naden zitten tussen de vloer/glijbaanpaneel en de glijbaan. Oplossen door de naden af te dichten met blanke kit die meegeleverd is.

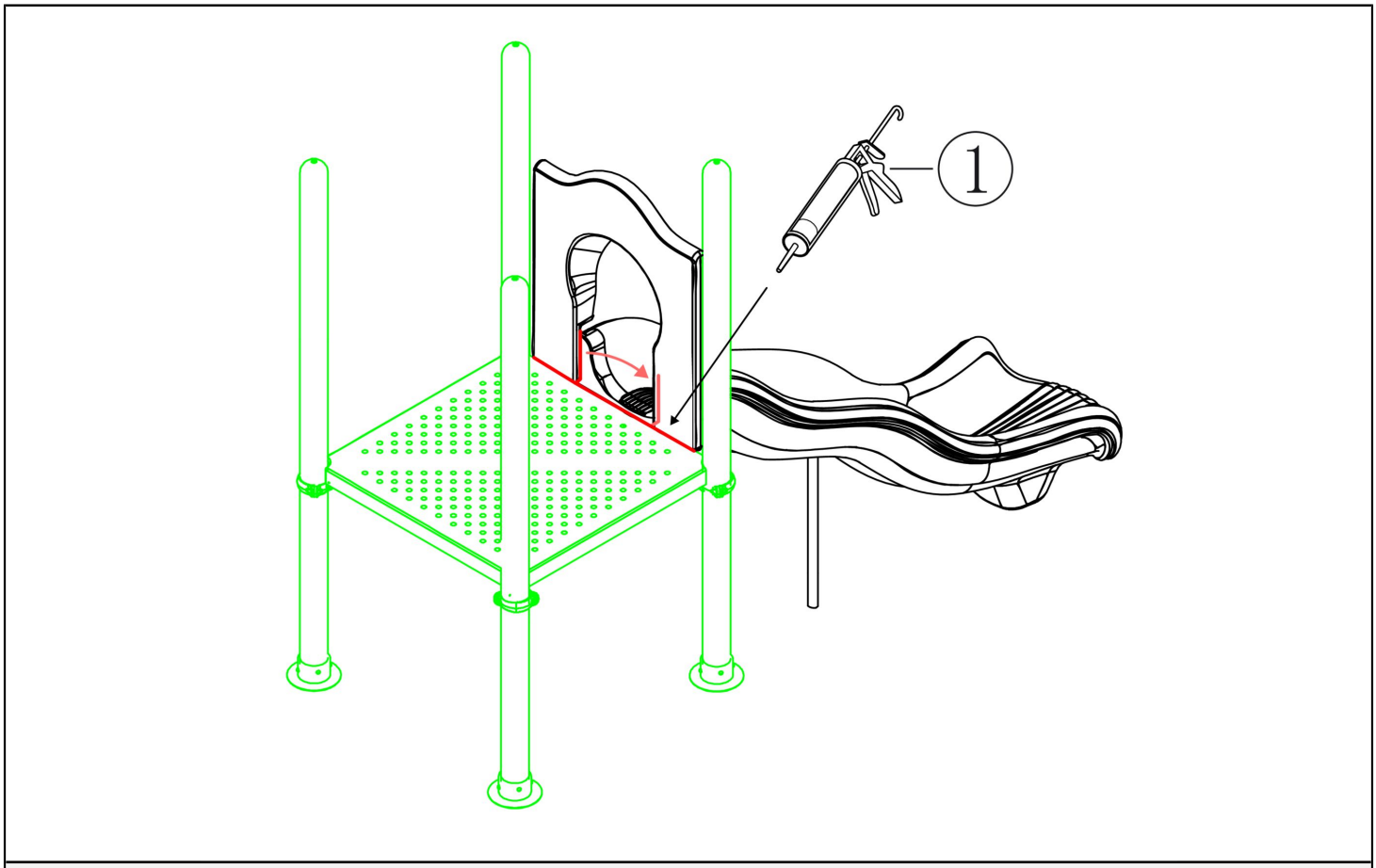

Bevestigings materiaal is per zakje verpakt en bovenstaande afbeelding zit in het zakje

Glijbaanvoet midden 150cm

Hoofdafmetingen: 132x16x12cm

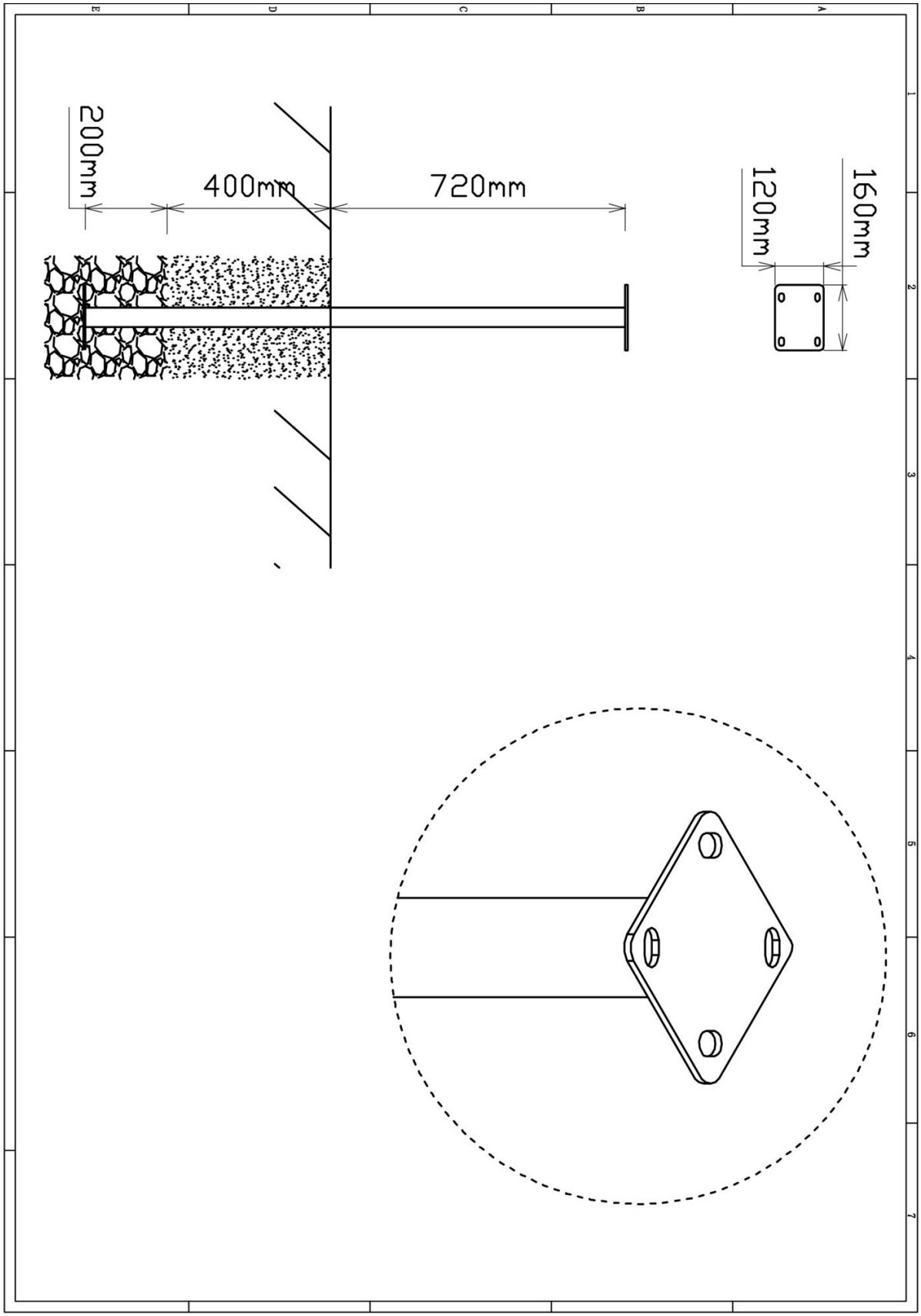
160mm
120mm
720mm
400mm
200mm

Glijbaanvoet midden 150cm

STAP 1 van 1

Omschrijving: Bevestiging van de voet onder de glijbaan

1 st. Glijbaanvoet midden 150cm	**2 st.** Torx M8X20	**2 st.** Veerring M8	**2 st.** Ring M8 (middel)
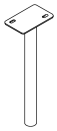	1 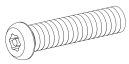	2 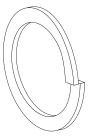	3 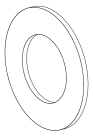

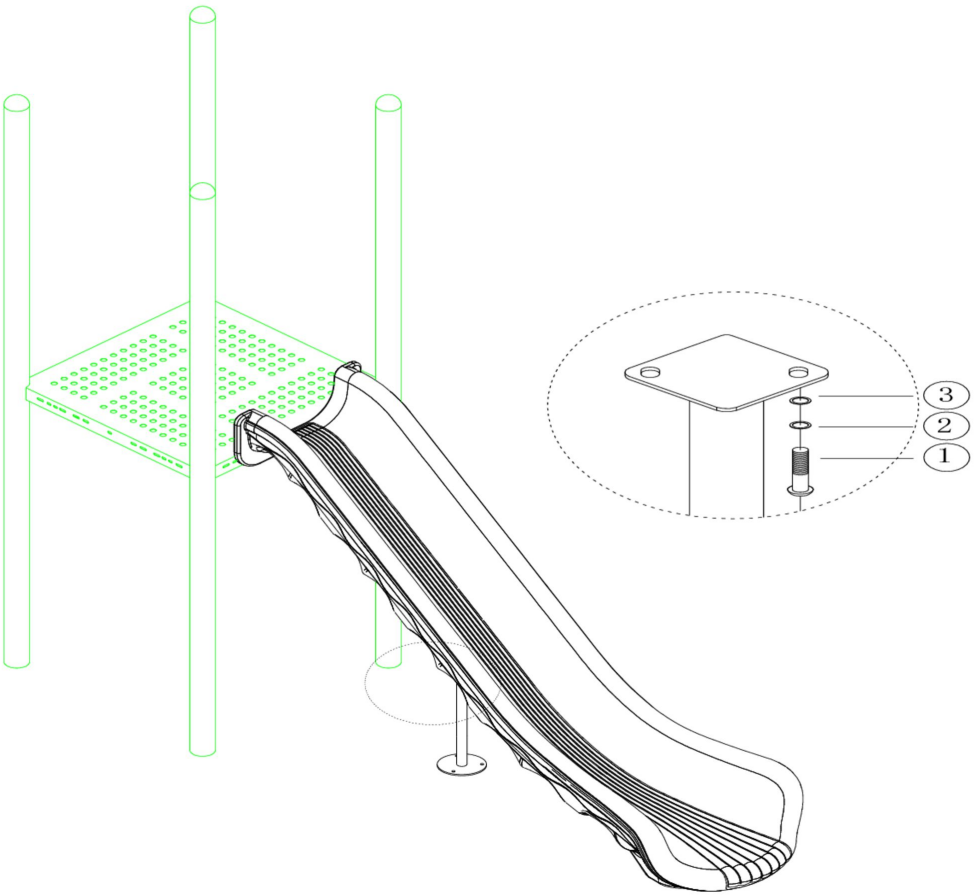

Bevestigings materiaal is per zakje verpakt en bovenstaande afbeelding zit in het zakje

Glijbaanvoet voorkant

Hoofdafmetingen: 30x15cm

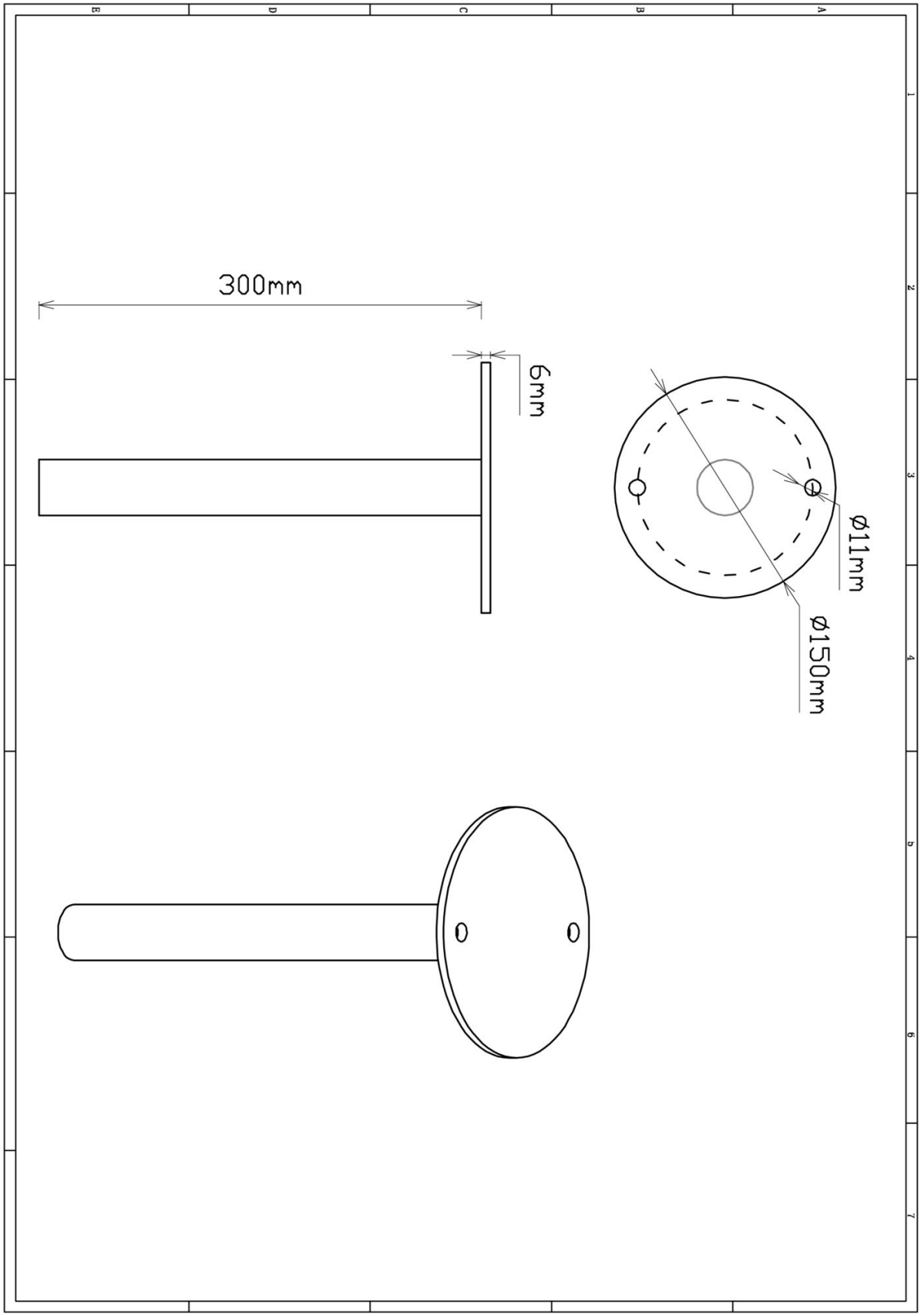
ø11mm
ø150mm
6mm
300mm

Glijbaanvoet voorkant

STAP 1 van 1

Omschrijving: Bevestiging van de voet onder de glijbaan

1 st. Glijbaanvoet voorkant	**2 st.** Torx M8X20	**2 st.** Veerring M8	**2 st.** Ring M8 (middel)
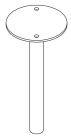	1 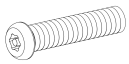	2 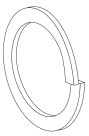	3 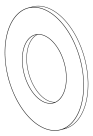

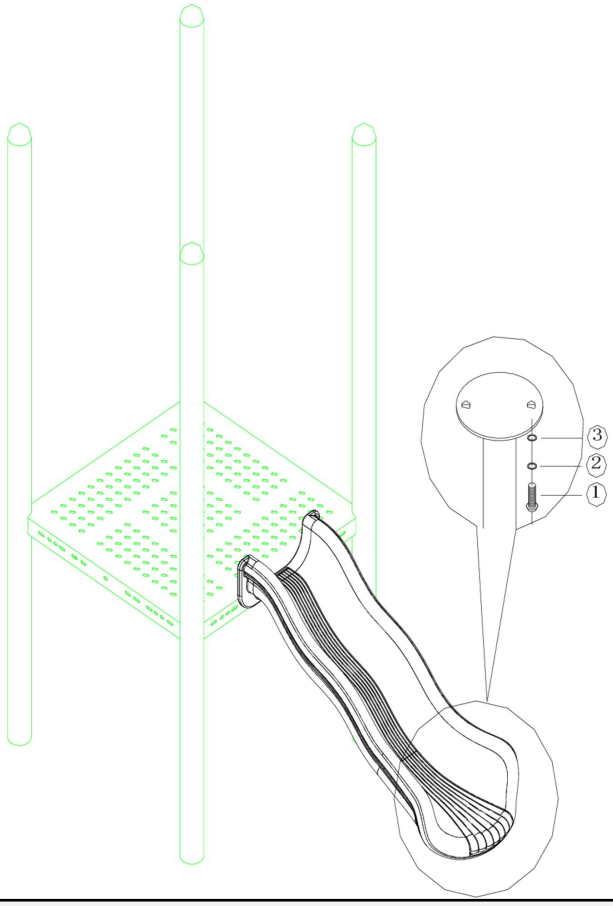

Bevestigings materiaal is per zakje verpakt en bovenstaande afbeelding zit in het zakje

30 cm tussenstap driehoeksvloer

Hoofdafmetingen: 147x33x16cm

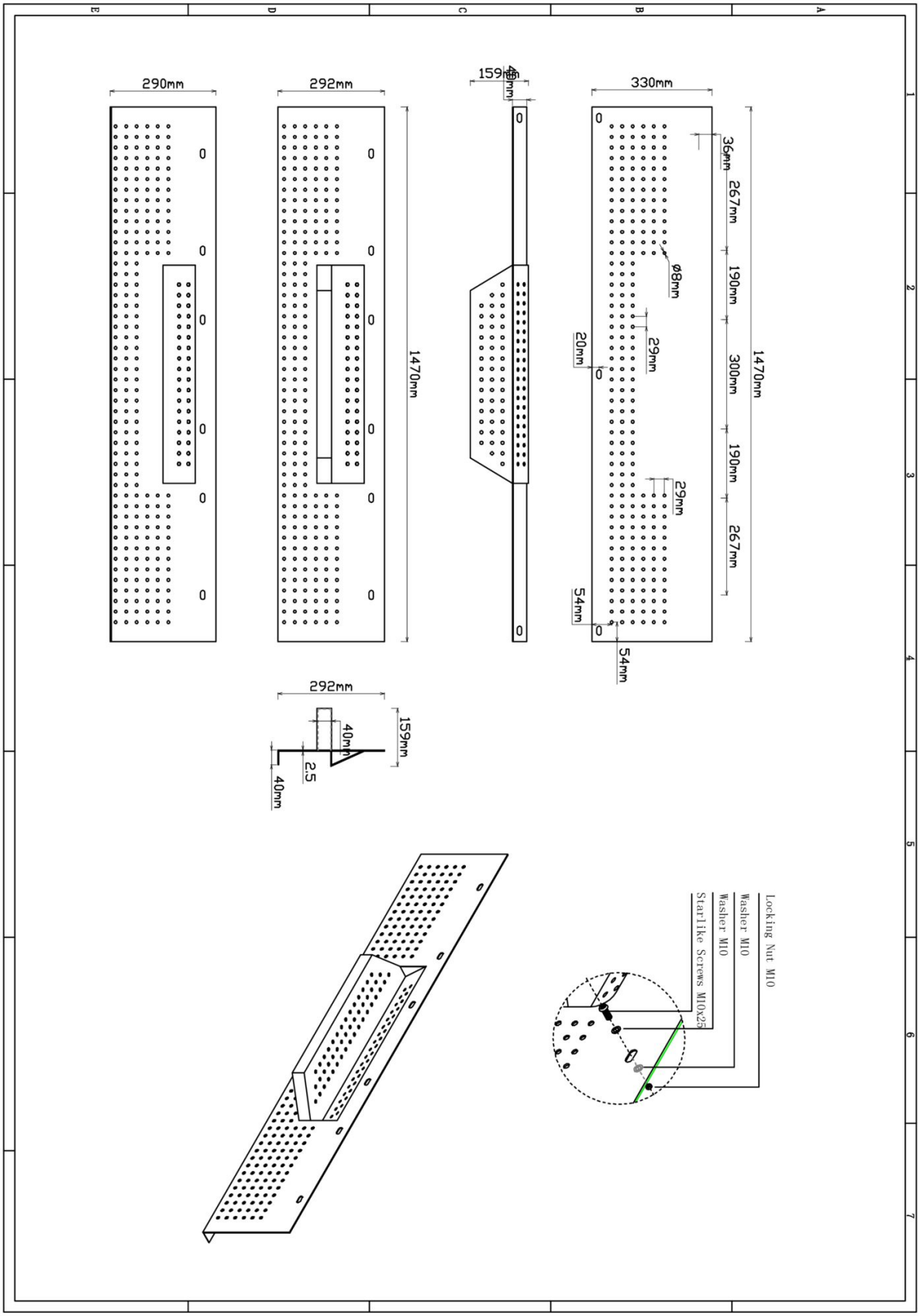

30 cm tussenstap driehoeksvloer

STAP 1 van 1

Omschrijving: Bevestiging van de tussenstap aan de vloeren

1 st. 30 cm tussenstap driehoeksvloer	**12 st.** Afdekdop M10	**12 st.** Torx M10X30	**24 st.** Ring M10 (groot)
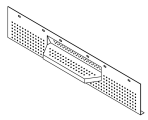	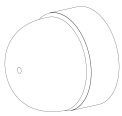	1 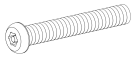	2 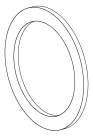
12 st. Lock Moer M10			
3 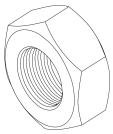			

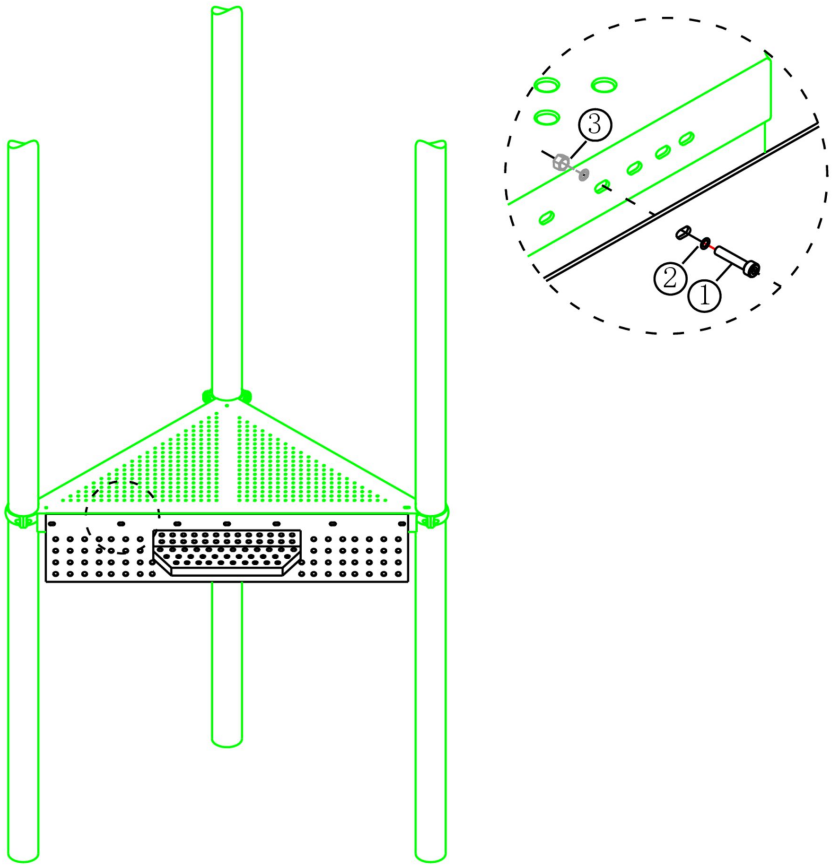

Bevestigings materiaal is per zakje verpakt en bovenstaande afbeelding zit in het zakje